Palazzani DEUTSCHLAND
MULTITEL GROUP

PALAZZANI SPIDER · RAUPENARBEITSBÜHNE

# TSJ 25

## Work smart.
## Reach high.



25 m Arbeitshöhe, 12,8 m seitliche Reichweite und bis zu 250 kg Korblast im großen 180 × 70 cm Arbeitskorb. Teleskoparm aus Stahl mit festem Korbarm und 660° Drehbereich – wahlweise als Bi-Energy, Eco oder Hybrid. Mit optionaler 500-kg-Seilwinde auch als Spinnenkran einsetzbar.

| 25 m | 12,8 m | 250 kg | 98 cm |
|---|---|---|---|
| ARBEITSHÖHE | SEITLICHE REICHWEITE | KORBLAST | DURCHFAHRTSBREITE |

ANTRIEBE: Bi-Energy · Eco · Hybrid

FAHRWERK: Raupe · Rad

Palazzani Deutschland · Safety Lift GmbH · Spannstiftstraße 48 · 58119 Hagen
Zentrale 02334 441200 · Service 02334 441675 · www.safetylift.de

## Arbeitsdiagramm

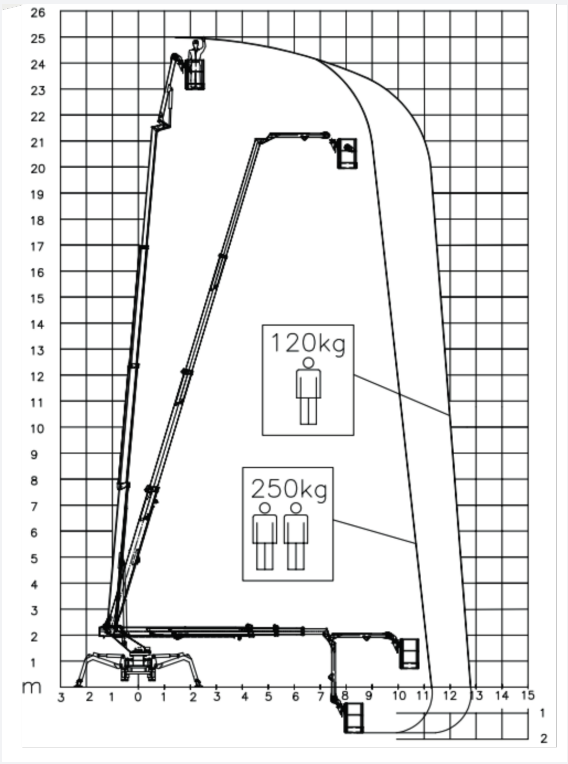


Maße in Metern

## Leistungsdaten

| | |
|---|---|
| Arbeitshöhe | **25 m** |
| Seitliche Reichweite | **12,8 m** |
| Korblast (je nach Reichweite) | **120 – 250 kg** |
| Drehbereich Oberwagen | **660°** |
| Arbeitskorb (L × B) | **180 × 70 cm** |
| Korbdrehung | **90° + 80°** |
| Abstützbreite | **2,61 – 4,85 m** |
| Max. Neigungsausgleich | **32 %** |
| Max. Steigfähigkeit (Raupe / Rad) | **36 % / 19 %** |
| Fahrgeschwindigkeit | **bis 1,2 km/h** |
| Max. Stützlast | **26 kN** |
| Flächenlast abgestützt | **1,63 – 1,8 kN/m²** |
| Flächenlast fahrend | **3,38 – 3,71 kN/m²** |
| Eigengewicht | **3.950 – 4.335 kg** |

## Abmessungen

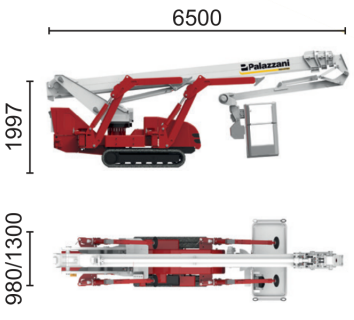


**Raupenfahrwerk (/C)**

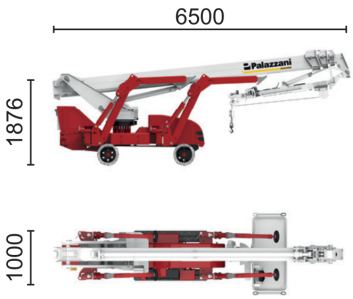


**Radfahrwerk (/R)**

Maße in Millimetern

| | |
|---|---|
| Transportlänge | **6.500 mm** |
| Höhe Raupe / Rad | **1.997 / 1.876 mm** |
| Breite Raupe (Spur verstellbar) | **980 / 1.300 mm** |
| Breite Rad | **1.000 mm** |
| Abstützmaße | **siehe Seite 3** |

Die technischen Daten können um ±3 % abweichen. Eigengewicht je nach Antriebsvariante – siehe Seite „Antriebsvarianten“.

## Reichweite je Abstützvariante

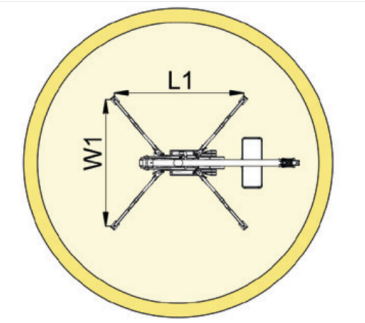


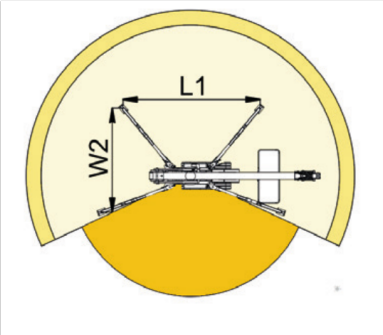


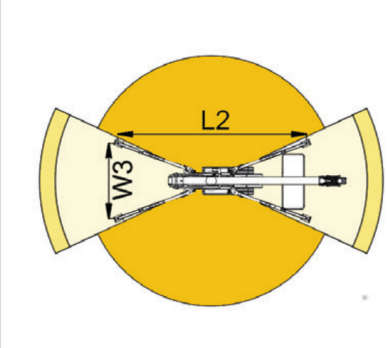


| | | | |
|---|---|---|---|
| Max. Reichweite | **11,3 m** | **12,8 m** | **6,6 m** |
| Korblast | **250 kg** | **120 kg** | **250 / 120 kg** |

Die Steuerung („Area Manager“) begrenzt den Arbeitsbereich automatisch je nach Korblast und Stellung der Stützbeine. Die Farben der Tabelle entsprechen den Bereichen in der Grafik.

## Kranbetrieb

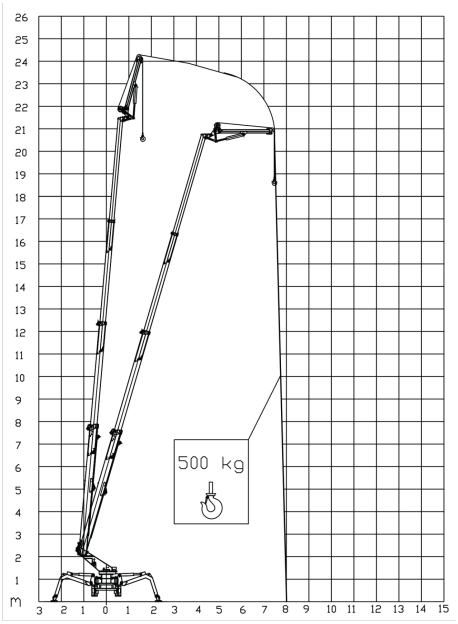


Maße in Metern

## Kranbetrieb (Option)

Mit der optionalen hydraulischen Seilwinde (500 kg, 25 m Seil) wird die TSJ 25 zum Spinnenkran – ideal zum Heben von Material an schwer zugänglichen Stellen.

| | |
|---|---|
| Max. Höhe im Kranbetrieb | **23,5 m** |
| Max. Reichweite | **8,5 m** |
| Max. Last an der Winde | **500 kg** |

## Abstützmaße

| | |
|---|---|
| Abstützlänge L1 | **4.971 mm** |
| Abstützlänge L2 | **6.542 mm** |
| Abstützbreite W1 | **4.853 mm** |
| Abstützbreite W2 | **3.732 mm** |
| Abstützbreite W3 | **2.610 mm** |



## Bi-Energy

Dieselmotor für den Außeneinsatz plus Elektromotor 230 V für emissionsfreies Arbeiten in Innenräumen

### Bi-Energy

MOTOR
Diesel 14,7 kW + Einphasen-Elektromotor 230 V AC, 2,2 kW

ENERGIE
Diesel und Netzbetrieb 230 V AC

EIGENGEWICHT
**3.950 kg**



## Eco

Vollelektrisch mit Lithium-Akku – leise, emissionsfrei, auch am Netz betreibbar

### Eco

MOTOR
Inverter-Elektromotor, 5,5 kW

ENERGIE
Lithium-Eisenphosphat-Akku ($LiFePO_4$), Netzbetrieb 230 V AC

EIGENGEWICHT
**3.950 kg**



## Hybrid

Diesel, Elektromotor und Lithium-Akku kombiniert – emissionsfrei im Akkubetrieb, Diesel für lange Einsätze

### Hybrid

MOTOR
Diesel 10,6 kW + Inverter-Elektromotor, 5,5 kW

ENERGIE
Diesel, $LiFePO_4$-Akku 10,7 kWh (48 V / 210 Ah), Netzbetrieb 230 V AC

EIGENGEWICHT
**4.335 kg**

| | Bi-Energy | Eco | Hybrid |
|---|---|---|---|
| Antrieb | Diesel + 230 V | Akku + 230 V | Diesel + Akku + 230 V |
| Fahrwerk | Raupe / Rad | Raupe / Rad | nur Raupe |
| Eigengewicht | 3.950 kg | 3.950 kg | 4.335 kg |
| Fahrgeschwindigkeit | 1 km/h | 1 km/h | 1,2 km/h |
| Flächenlast abgestützt / fahrend | 1,63 / 3,38 kN/m² | 1,63 / 3,38 kN/m² | 1,8 / 3,71 kN/m² |

Fahrwerk wählbar: /C = Raupenfahrwerk, /R = Radfahrwerk (Hybrid nur mit Raupenfahrwerk).









## Serienausstattung

- Hydraulischer Fahrantrieb und Lenkung, 2 Geschwindigkeiten
- Gummiraupen mit hydraulisch verstellbarer Spurbreite
- Unabhängige Stützbeine, in 2 Positionen schwenkbar
- Automatische Abstützung mit Selbstnivellierung
- Oberwagen 660° drehbar
- CAN-Bus-Elektronik
- Teleskoparm aus Stahl mit festem Korbarm (Jib)
- Hydraulik- und Elektroleitungen innenliegend im Arm
- Druckluft-/Wasserleitung entlang des Arms mit innenliegendem Schlauch
- Abnehmbarer Aluminium-Arbeitskorb 180 × 70 × 110 cm
- Hydraulische Korbdrehung 90° + 80°
- „Area Manager“: Arbeitsbereichsbegrenzung für sichere Korblast 120 und 250 kg
- Lastsensor am Korb
- Kabelsteuerung am Boden + elektrische Steuerung im Korb
- 230-V-Steckdose im Korb
- PalSystem mit Touchscreen-Monitor für Diagnose und Überwachung der Betriebsparameter
- CE-Kennzeichnung, Zertifikate, Betriebsanleitung, Aufkleber und Ersatzteilkatalog

## Optionen & Zubehör

- Hydraulische Seilwinde 500 kg mit 25 m Seil und Halterung
- Vorrüstung für hydraulische Seilwinde 500 kg inkl. „Return to Home“-Funktion
- Schnellkupplungen für die hydraulische Seilwinde 500 kg
- Kranhaken anstelle des Korbs
- Funkfernsteuerung
- „Return to Home“-Funktion
- Kollisionsschutz am Korb mit Ultraschall- und Lasersensoren
- Helle, nicht markierende Gummiraupen
- Kompakte Korbaufnahme inkl. 4 Lenkrollen unter dem Korb
- 4 Lenkrollen unter dem Korb
- 1-Mann-Arbeitskorb 70 × 70 × 110 cm
- Fußschalter im Arbeitskorb
- Aufsteckbare Abstützplatten
- Erdungskabel im Arm
- Diagnose-Kit
- LED-Arbeitsscheinwerfer
- Display im Korb
- Gegensprechanlage Korb – Boden
- Elektronischer Windmesser
- Getränkehalter im Korb
- Handwärmer im Korb
- Elektrische Notpumpe
- Stromerzeuger 3 kW, 230 V AC
- 36 Monate Garantie auf den Akku (Eco/Hybrid)
- Sonderlackierung nach Kundenwunsch

**Interesse an der TSJ 25?**

Beratung, Vorführung, Verkauf und Service aus einer Hand.

**02334 441200**

**www.safetylift.de**

Stand 11/2026. Abbildungen können Sonderausstattung zeigen. Technische Änderungen und Irrtümer vorbehalten. Die Angaben dienen der Information und stellen keine zugesicherten Eigenschaften dar.