PALAZZANI SPIDER · RAUPENARBEITSBÜHNE

TSJ 30.1

Work smart.
Reach high.



30 m Arbeitshöhe und 13 m seitliche Reichweite bei nur 98 cm Durchfahrtsbreite. Serienmäßig 230 kg Korblast, mit der Option „3. Arbeitsbereich“ 330 kg für drei Personen – als Bi-Energy, Eco oder Hybrid, mit Raupen- oder Radfahrwerk. Optional mit 500-kg-Seilwinde für den Kranbetrieb.

30 m	13 m	230 kg	98 cm
ARBEITSHÖHE	SEITLICHE REICHWEITE	KORBLAST (OPT. 330 KG)	DURCHFAHRTSBREITE

ANTRIEBE: Bi-Energy · Eco · Hybrid

FAHRWERK: Raupe · Rad

Palazzani Deutschland · Safety Lift GmbH · Spannstiftstraße 48 · 58119 Hagen
Zentrale 02334 441200 · Service 02334 441675 · www.safetylift.de

Arbeitsdiagramm

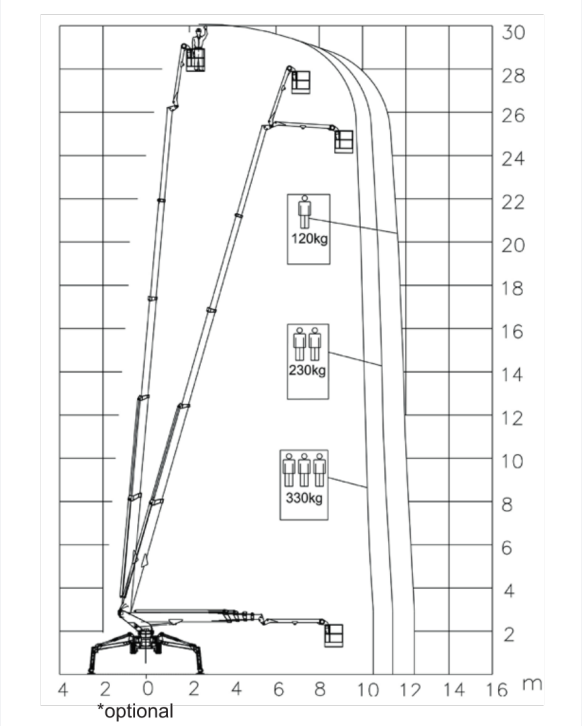

Maße in Metern

Leistungsdaten

Arbeitshöhe	**30 m**
Seitliche Reichweite	**13 m**
Korblast (optional 330 kg*)	**120 – 230 kg**
Drehbereich Oberwagen	**660°**
Arbeitskorb (L × B)	**180 × 70 cm**
Korbdrehung	**90° + 80°**
Abstützbreite	**2,86 – 4,79 m**
Max. Neigungsausgleich	**44 %**
Max. Steigfähigkeit (Raupe / Rad)	**42 % / 29 %**
Fahrgeschwindigkeit	**1,2 km/h**
Max. Stützlast	**29 kN**
Flächenlast abgestützt	**1,94 – 2,13 kN/m²**
Flächenlast fahrend	**3,59 – 4,13 kN/m²**
Eigengewicht	**4.580 – 5.040 kg**

Abmessungen

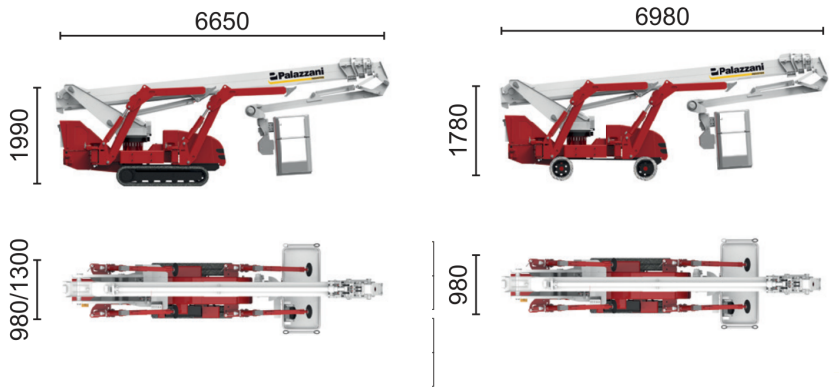

Raupenfahrwerk (/C) **Radfahrwerk (/R)**

Maße in Millimetern

Länge Raupe / Rad	**6.650 / 6.980 mm**
Höhe Raupe / Rad	**1.990 / 1.780 mm**
Breite Raupe	**980 / 1.300 mm**
Breite Rad	**980 mm**
Hybrid Rad (L / H / B)	**7.800 / 2.000 / 1.500 mm**

Die technischen Daten können um ±3 % abweichen. Eigengewicht je nach Antriebsvariante – siehe Seite „Antriebsvarianten“.

Reichweite je Abstützvariante

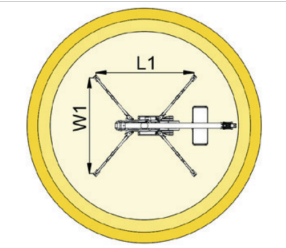

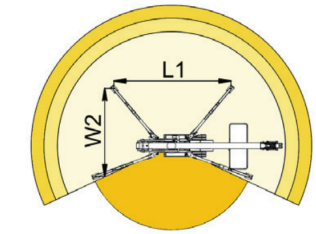

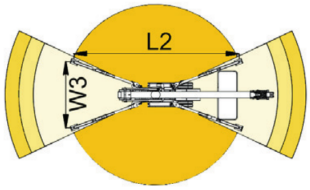

Max. Reichweite	10,5 m	12 m	13 m	8 m
Korblast	330 kg*	230 kg	120 kg	230 / 120 kg

Die Steuerung („Area Manager“) begrenzt den Arbeitsbereich automatisch je nach Korblast und Stellung der Stützbeine. Die Farben der Tabelle entsprechen den Bereichen in der Grafik. * 330 kg (10,5 m) nur mit Option „3. Arbeitsbereich“ – Grafik links mit, rechts ohne diese Option.

Kranbetrieb

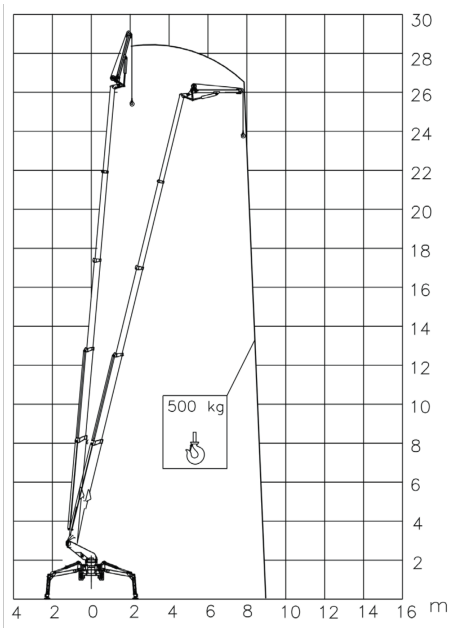

Maße in Metern

Kranbetrieb (Option)

Mit der optionalen hydraulischen Seilwinde (500 kg, 30 m Seil) wird die TSJ 30.1 zum Spinnenkran – ideal zum Heben von Material an schwer zugänglichen Stellen.

Max. Höhe im Kranbetrieb	**28,5 m**
Max. Reichweite	**9 m**
Max. Last an der Winde	**500 kg**

Abstützmaße

Abstützlänge L1	**4.927 mm**
Abstützlänge L2	**6.436 mm**
Abstützbreite W1	**4.791 mm**
Abstützbreite W2	**3.828 mm**
Abstützbreite W3	**2.865 mm**



Bi-Energy

Dieselmotor für den Außeneinsatz plus Elektromotor 230 V für emissionsfreies Arbeiten in Innenräumen

Bi-Energy

MOTOR
Diesel 14,7 kW + Einphasen-Elektromotor 230 V AC, 2,2 kW

ENERGIE
Diesel und Netzbetrieb 230 V AC

EIGENGEWICHT
4.580 / 4.840 kg (Raupe / Rad)



Eco

Vollelektrisch mit Lithium-Akku – leise, emissionsfrei, auch am Netz betreibbar

Eco

MOTOR
Inverter-Elektromotor, 5,5 kW

ENERGIE
$LiFePO_4$-Akku 16,1 kWh (48 V / 315 Ah), Netzbetrieb 230 V AC

EIGENGEWICHT
4.765 / 5.025 kg (Raupe / Rad)



Hybrid

Diesel, Elektromotor und Lithium-Akku kombiniert – emissionsfrei im Akkubetrieb, Diesel für lange Einsätze

Hybrid

MOTOR
Diesel 10,6 kW + Inverter-Elektromotor, 5,5 kW

ENERGIE
Diesel, $LiFePO_4$-Akku 10,7 kWh (48 V / 210 Ah), Netzbetrieb 230 V AC

EIGENGEWICHT
4.940 / 5.040 kg (Raupe / Rad)

	Bi-Energy	Eco	Hybrid
Antrieb	Diesel + 230 V	Akku + 230 V	Diesel + Akku + 230 V
Eigengewicht Raupe / Rad	4.580 / 4.840 kg	4.765 / 5.025 kg	4.940 / 5.040 kg
Fahrgeschwindigkeit Raupe / Rad	1,2 / 1,2 km/h	1,2 / 1,2 km/h	1,2 / 1,2 km/h
Flächenlast abgestützt Raupe / Rad	1,94 / 2,05 kN/m²	2,01 / 2,01 kN/m²	2,09 / 2,13 kN/m²
Flächenlast fahrend Raupe / Rad	3,83 / 3,85 kN/m²	3,98 / 3,98 kN/m²	4,13 / 3,59 kN/m²

Fahrwerk wählbar: /C = Raupenfahrwerk, /R = Radfahrwerk.









Serienausstattung

- Hydraulischer Fahrantrieb und Lenkung, 4 Geschwindigkeiten
- Gummiraupen mit hydraulisch verstellbarer Spurbreite
- Unabhängige Stützbeine, in 2 Positionen schwenkbar
- Automatische Abstützung mit Selbstnivellierung
- Oberwagen 660° drehbar
- CAN-Bus-Elektronik
- Teleskoparm aus Stahl mit festem Korbarm (Jib)
- Hydraulik- und Elektroleitungen innenliegend im Arm
- Druckluft-/Wasserleitung entlang des Arms mit innenliegendem Schlauch
- Abnehmbarer Aluminium-Arbeitskorb 180 × 70 × 110 cm
- Hydraulische Korbdrehung 90° + 80°
- „Area Manager“: Arbeitsbereichsbegrenzung für sichere Korblast 120 und 230 kg
- Lastsensor am Korb
- Kabelsteuerung am Boden + elektrische Steuerung im Korb
- 230-V-Steckdose im Korb
- PalSystem mit Touchscreen-Monitor für Diagnose und Überwachung der Betriebsparameter
- CE-Kennzeichnung, Zertifikate, Betriebsanleitung, Aufkleber und Ersatzteilkatalog

Optionen & Zubehör

- 3. Arbeitsbereich: 330 kg mit 3 Personen im Korb
- Hydraulische Seilwinde 500 kg mit 30 m Seil und Halterung
- Vorrüstung für hydraulische Seilwinde 500 kg inkl. „Return to Home“-Funktion
- Schnellkupplungen für die hydraulische Seilwinde 500 kg
- Hebe-Kit für den Korb: Ausleger, Halterungen, Windmesser
- Kranhaken anstelle des Korbs
- Funkfernsteuerung
- „Return to Home“-Funktion
- Kollisionsschutz am Korb mit Ultraschall- und Lasersensoren
- Helle, nicht markierende Gummiraupen
- Kompakte Korbaufnahme inkl. 4 Lenkrollen unter dem Korb
- 4 Lenkrollen unter dem Korb
- 1-Mann-Arbeitskorb 70 × 70 × 110 cm
- Fußschalter im Arbeitskorb
- Aufsteckbare Abstützplatten
- Schutzabdeckungen für Baumpflegearbeiten
- Erdungskabel im Arm
- Diagnose-Kit
- LED-Arbeitsscheinwerfer
- Display im Korb
- Gegensprechanlage Korb – Boden
- Elektronischer Windmesser
- Getränkehalter im Korb
- Handwärmer im Korb
- Elektrische Notpumpe
- Stromerzeuger 3 kW, 230 V AC
- 36 Monate Garantie auf den Akku (Eco/Hybrid)
- Sonderlackierung nach Kundenwunsch

Interesse an der TSJ 30.1?

Beratung, Vorführung, Verkauf und Service aus einer Hand.

02334 441200

www.safetylift.de

Stand 11/2026. Abbildungen können Sonderausstattung zeigen. Technische Änderungen und Irrtümer vorbehalten. Die Angaben dienen der Information und stellen keine zugesicherten Eigenschaften dar.