PALAZZANI SPIDER · RAUPENARBEITSBÜHNE

TSJ 35.1

Work smart.
Reach high.



34,7 m Arbeitshöhe und 15 m seitliche Reichweite mit 6-fach-Teleskoparm aus Stahl und festem Korbarm. Funkfernsteuerung, Gegensprechanlage und elektrische Notpumpe sind serienmäßig – als Bi-Energy, Eco mit Typ-2-Ladeanschluss oder Hybrid. Optional mit 500-kg-Seilwinde für den Kranbetrieb.

34,7 m	15 m	230 kg	125 cm
ARBEITSHÖHE	SEITLICHE REICHWEITE	KORBLAST	DURCHFAHRTSBREITE

ANTRIEBE Bi-Energy Eco Hybrid

Palazzani Deutschland · Safety Lift GmbH · Spannstiftstraße 48 · 58119 Hagen
Zentrale 02334 441200 · Service 02334 441675 · www.safetylift.de

Arbeitsdiagramm

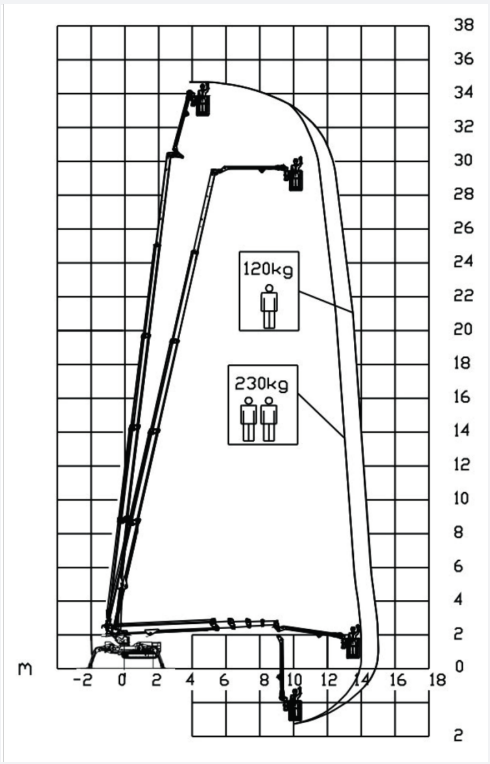

Maße in Metern

Leistungsdaten

Arbeitshöhe	**34,7 m**
Seitliche Reichweite	**15 m**
Korblast (je nach Reichweite)	**120 – 230 kg**
Drehbereich Oberwagen	**660°**
Arbeitskorb (L × B)	**180 × 70 cm**
Korbdrehung	**90° + 80°**
Abstützbreite	**2,68 – 5,26 m**
Max. Neigungsausgleich	**23 %**
Max. Steigfähigkeit	**36 %**
Fahrgeschwindigkeit	**1,8 km/h**
Max. Stützlast	**47 kN**
Flächenlast abgestützt	**2,43 – 2,48 kN/m²**
Flächenlast fahrend	**5,06 – 5,15 kN/m²**
Eigengewicht	**7.100 – 7.235 kg**

Abmessungen

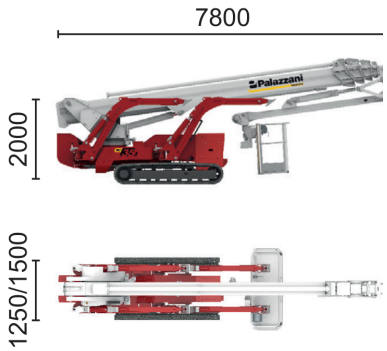

Raupenfahrwerk (/C)

Maße in Millimetern

Transportlänge	**7.800 mm**
Transporthöhe	**2.000 mm**
Breite (Spur verstellbar)	**1.250 / 1.500 mm**
Breite Eco	**1.500 mm**
Abstützmaße	**siehe Seite 3**

Die technischen Daten können um ±3 % abweichen. Eigengewicht je nach Antriebsvariante – siehe Seite „Antriebsvarianten“.

Reichweite je Abstützvariante

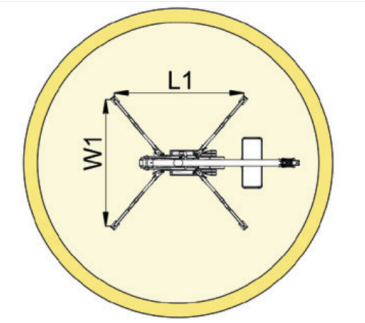

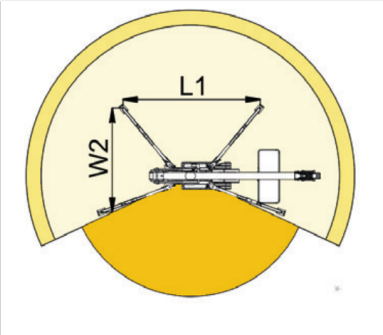

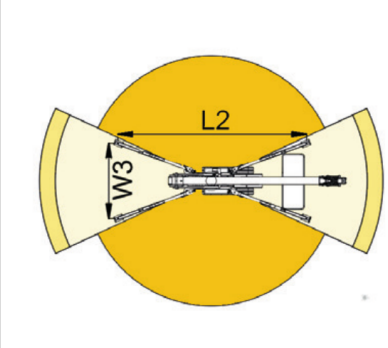

Max. Reichweite	14 m	15 m	8,5 m
Korblast	230 kg	120 kg	230 / 120 kg

Die Steuerung („Area Manager“) begrenzt den Arbeitsbereich automatisch je nach Korblast und Stellung der Stützbeine. Die Farben der Tabelle entsprechen den Bereichen in der Grafik.

Kranbetrieb

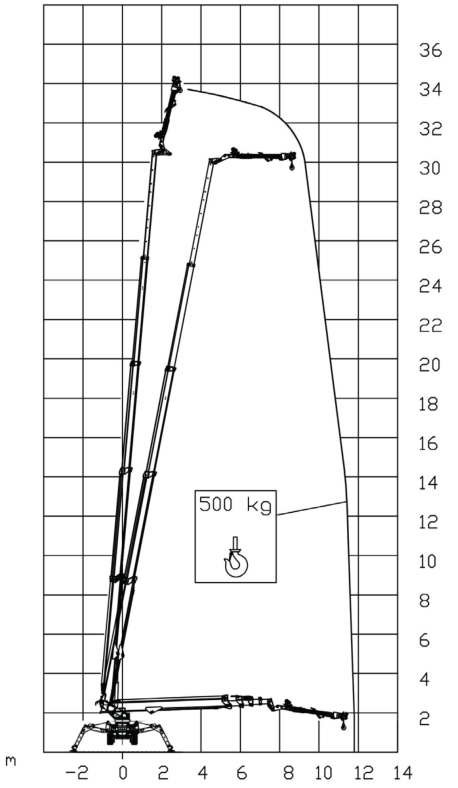

Maße in Metern

Kranbetrieb (Option)

Mit der optionalen hydraulischen Seilwinde (500 kg, 30 m Seil) wird die TSJ 35.1 zum Spinnenkran – ideal zum Heben von Material an schwer zugänglichen Stellen.

Max. Höhe im Kranbetrieb	**33,7 m**
Max. Reichweite	**11,8 m**
Max. Last an der Winde	**500 kg**

Abstützmaße

Abstützlänge L1	**5.535 mm**
Abstützlänge L2	**7.160 mm**
Abstützbreite W1	**5.260 mm**
Abstützbreite W2	**3.975 mm**
Abstützbreite W3	**2.680 mm**



Bi-Energy

Dieselmotor für den Außeneinsatz plus Elektromotor 230 V oder 400 V für emissionsfreies Arbeiten in Innenräumen

Bi-Energy

MOTOR
Diesel 18,2 kW + Inverter-Elektromotor einphasig 230 V AC, 3 kW oder dreiphasig 400 V AC, 5,5 kW

ENERGIE
Diesel und Netzbetrieb 230 V / 400 V AC

EIGENGEWICHT
7.100 kg



Eco

Vollelektrisch mit Lithium-Akku – leise, emissionsfrei, Laden über Typ-2-Anschluss

Eco

MOTOR
Inverter-Elektromotor, 16 kW

ENERGIE
LiFePO₄-Akku 16,9 kWh (48 V / 330 Ah), Ladeanschluss Typ 2

EIGENGEWICHT
7.235 kg



Hybrid

Diesel, Elektromotor und Lithium-Akku kombiniert – emissionsfrei im Akkubetrieb, Diesel für lange Einsätze

Hybrid

MOTOR
Diesel 10,6 kW + Inverter-Elektromotor, 16 kW

ENERGIE
Diesel, LiFePO₄-Akku 16,1 kWh (48 V / 315 Ah), Netzbetrieb

EIGENGEWICHT
7.100 kg

	Bi-Energy	Eco	Hybrid
Antrieb	Diesel + 230/400 V	Akku + Netz	Diesel + Akku + Netz
Eigengewicht	7.100 kg	7.235 kg	7.100 kg
Fahrgeschwindigkeit	1,8 km/h	1,8 km/h	1,8 km/h
Flächenlast abgestützt	2,43 kN/m²	2,48 kN/m²	2,43 kN/m²
Flächenlast fahrend	5,06 kN/m²	5,15 kN/m²	5,06 kN/m²

Alle Antriebsvarianten mit Raupenfahrwerk (/C).

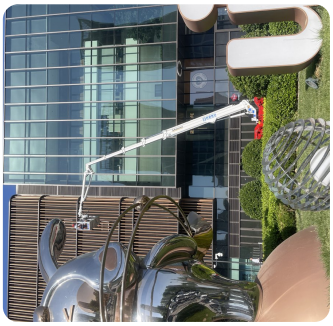







Serienausstattung

- Elektrische Notpumpe
- Hydraulischer Fahrantrieb und Lenkung, 4 Geschwindigkeiten
- Gummiraupen mit hydraulisch verstellbarer Spurbreite
- Unabhängige Stützbeine, in 2 Positionen schwenkbar
- Automatische Abstützung mit Selbstnivellierung
- Oberwagen 660° drehbar
- CAN-Bus-Elektronik
- Teleskoparm aus Stahl mit 6 Elementen und festem Korbarm (Jib)
- Druckluft-/Wasserleitung entlang des Arms mit innenliegendem Schlauch
- Abnehmbarer Aluminium-Arbeitskorb 180 × 70 × 110 cm
- Hydraulische Korbdrehung 90° + 80°
- „Area Manager“: Arbeitsbereichsbegrenzung für sichere Korblast 120 und 230 kg
- Funkfernsteuerung am Boden + elektrische Steuerung im Korb
- 230-V-Steckdose im Korb
- Gegensprechanlage Korb – Boden
- PalSystem mit Touchscreen-Monitor für Diagnose und Überwachung der Betriebsparameter
- CE-Kennzeichnung, Zertifikate, Betriebsanleitung, Aufkleber und Ersatzteilkatalog

Optionen & Zubehör

- 3. Arbeitsbereich: 330 kg mit 3 Personen im Korb
- Hydraulische Seilwinde 500 kg mit 30 m Seil und Halterung
- Vorrüstung für hydraulische Seilwinde 500 kg inkl. „Return to Home“-Funktion
- Schnellkupplungen für die hydraulische Seilwinde 500 kg
- Kranhaken anstelle des Korbs
- „Return to Home“-Funktion
- Kollisionsschutz am Korb mit Ultraschall- und Lasersensoren
- Raupen mit einziehbarer Spurbreite 150 / 125 cm
- Verlängerte Stützbeine
- Helle, nicht markierende Gummiraupen
- Kompakte Korbaufnahme inkl. 4 Lenkrollen unter dem Korb
- 4 Lenkrollen unter dem Korb
- Arbeitskörbe in verschiedenen Größen
- Fußschalter im Arbeitskorb
- Aufsteckbare Abstützplatten
- Schutzabdeckungen für Baumpflegearbeiten
- Erdungskabel im Arm
- Diagnose-Kit
- LED-Arbeitsscheinwerfer
- Display im Korb
- Elektronischer Windmesser
- Getränkehalter im Korb
- Handwärmer im Korb
- Stromerzeuger 3 kW, 230 V AC
- Ladegerät 3,7 / 7,4 / 11 / 22 kW mit Steckeradaptern IT/ FR/CH/UK
- 36 Monate Garantie auf den Akku (Eco/Hybrid)
- Sonderlackierung nach Kundenwunsch

Interesse an der TSJ 35.1?

Beratung, Vorführung, Verkauf und Service aus einer Hand.

02334 441200

www.safetylift.de

Stand 11/2026. Abbildungen können Sonderausstattung zeigen. Technische Änderungen und Irrtümer vorbehalten. Die Angaben dienen der Information und stellen keine zugesicherten Eigenschaften dar.