PALAZZANI SPIDER · RAUPENARBEITSBÜHNE

TZ 330+

Work smart.
Reach high.



32 m Arbeitshöhe und 16,4 m seitliche Reichweite mit doppeltem Pantographen, Teleskoparm und Korbarm – für Arbeiten über Hindernisse hinweg. Bis zu 250 kg im 180 × 70 cm großen Korb, nur 1,10 m schmal und als Bi-Energy, Eco oder Hybrid erhältlich.

32 m	16,4 m	250 kg	110 cm
ARBEITSHÖHE	SEITLICHE REICHWEITE	KORBLAST	DURCHFAHRTSBREITE

ANTRIEBE Bi-Energy Eco Hybrid

Palazzani Deutschland · Safety Lift GmbH · Spannstiftstraße 48 · 58119 Hagen
Zentrale 02334 441200 · Service 02334 441675 · www.safetylift.de

Arbeitsdiagramm

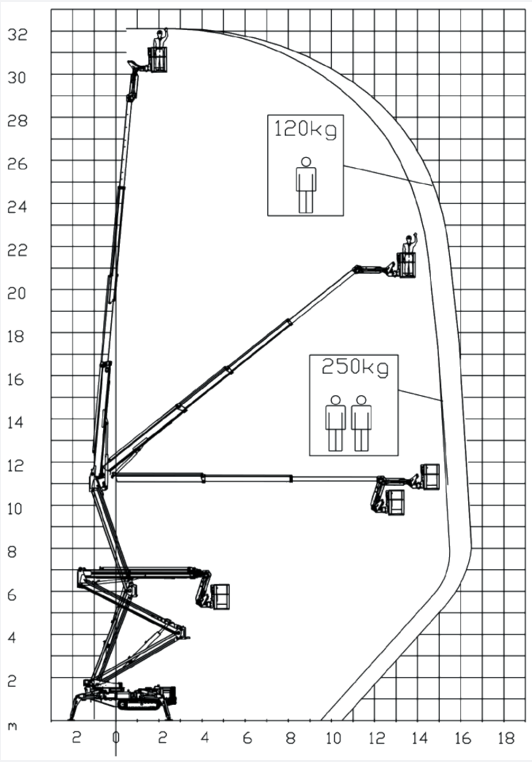

Maße in Metern

Leistungsdaten

Arbeitshöhe	**32 m**
Seitliche Reichweite	**16,4 m**
Korblast (je nach Reichweite)	**120 – 250 kg**
Drehbereich Oberwagen	**360°**
Arbeitskorb (L × B)	**180 × 70 cm**
Korbdrehung	**90° + 90°**
Abstützbreite	**3,13 – 4,91 m**
Max. Neigungsausgleich	**18 %**
Max. Steigfähigkeit	**32 %**
Fahrgeschwindigkeit	**bis 2,4 km/h**
Max. Stützlast	**49 kN**
Flächenlast abgestützt	**3,1 – 3,21 kN/m²**
Flächenlast fahrend	**5,72 – 5,92 kN/m²**
Eigengewicht	**7.200 – 7.460 kg**

Abmessungen

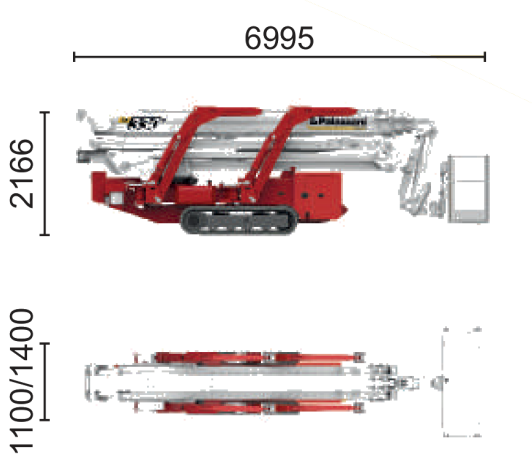

Maße in Millimetern

Transportlänge	**6.995 mm**
Transporthöhe	**2.166 mm**
Breite (Spur verstellbar)	**1.100 / 1.400 mm**
Abstützmaße	**siehe Seite 3**

Die technischen Daten können um ±3 % abweichen. Eigengewicht je nach Antriebsvariante – siehe Seite „Antriebsvarianten“.

Reichweite je Abstützvariante

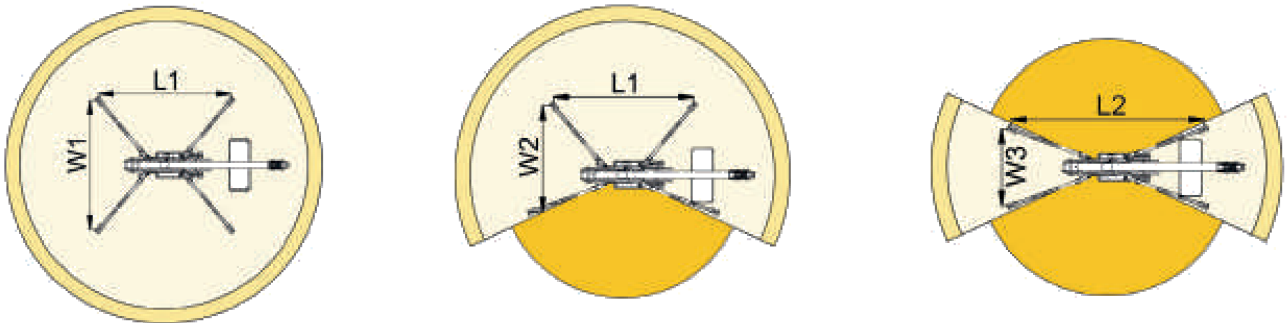

Max. Reichweite	**15,4 m**	**16,4 m**	**9,5 m**
Korblast	**250 kg**	**120 kg**	**250 / 120 kg**

Die Steuerung („Area Manager“) begrenzt den Arbeitsbereich automatisch je nach Korblast und Stellung der Stützbeine. Die Farben der Tabelle entsprechen den Bereichen in der Grafik.

Abstützmaße

Abstützlänge L1	**4.725 mm**
Abstützlänge L2	**6.170 mm**
Abstützbreite W1	**4.910 mm**
Abstützbreite W2	**4.020 mm**
Abstützbreite W3	**3.130 mm**











Bi-Energy

Dieselmotor für den Außeneinsatz plus Elektromotor 230 V für emissionsfreies Arbeiten in Innenräumen

Bi-Energy

MOTOR
Diesel 18,2 kW + Inverter-Elektromotor einphasig 230 V AC, 3 kW

ENERGIE
Diesel und Netzbetrieb 230 V AC

EIGENGEWICHT
7.200 kg



Eco

Vollelektrisch mit Lithium-Akku – leise, emissionsfrei, auch am Netz betreibbar

Eco

MOTOR
Inverter-Elektromotor, 16 kW

ENERGIE
LiFePO4-Akku 21,5 kWh (48 V / 420 Ah), Netzbetrieb

EIGENGEWICHT
7.200 kg



Hybrid

Diesel, Elektromotor und Lithium-Akku kombiniert – emissionsfrei im Akkubetrieb, Diesel für lange Einsätze

Hybrid

MOTOR
Diesel 10,6 kW + Inverter-Elektromotor, 16 kW

ENERGIE
Diesel, LiFePO4-Akku 16,1 kWh (48 V / 315 Ah), Netzbetrieb

EIGENGEWICHT
7.460 kg

	Bi-Energy	Eco	Hybrid
Antrieb	Diesel + 230 V	Akku + Netz	Diesel + Akku + Netz
Eigengewicht	7.200 kg	7.200 kg	7.460 kg
Fahrgeschwindigkeit	2,4 km/h	2,4 km/h	1,8 km/h
Flächenlast abgestützt / fahrend	3,1 / 5,72 kN/m²	3,1 / 5,72 kN/m²	3,21 / 5,92 kN/m²

Alle Varianten mit Raupenfahrwerk (/C). Leistungsdaten und Arbeitsbereich sind bei allen Antrieben gleich.

Serienausstattung

- Elektrische Notpumpe
- Kolben-Verstellpumpe für schnelle, präzise Bewegungen und geringeren Verbrauch
- CAN-Bus-Verteiler und CAN-Bus-Elektronik
- „Return to Home“-Funktion
- Hydraulischer Fahrantrieb und Lenkung auf Gummiraupen mit hydraulisch verstellbarer Spurbreite
- Unabhängige Stützbeine, in 2 Positionen schwenkbar
- Automatische Abstützung mit Selbstnivellierung
- Doppelter Pantograph aus Stahl, Teleskoparm und fester Korbarm (Jib)
- Hydraulik- und Elektroleitungen innenliegend im Arm
- Abnehmbarer Aluminium-Arbeitskorb 180 × 70 × 110 cm
- Hydraulische Korbdrehung 90° + 90°
- „Area Manager“: Arbeitsbereichsbegrenzung für sichere Korblast 120 und 250 kg
- Funkfernsteuerung am Boden + elektrische Steuerung im Korb
- Druckluft-/Wasserleitung entlang des Arms
- 230-V-Steckdose im Korb
- PalSystem mit Touchscreen-Monitor für Diagnose und Überwachung der Betriebsparameter
- CE-Kennzeichnung, Zertifikate, Betriebsanleitung, Aufkleber und Ersatzteilkatalog

Optionen & Zubehör

- Schutzabdeckungen für Baumpflegearbeiten
- Kollisionsschutz am Korb mit Ultraschall- und Lasersensoren
- Helle, nicht markierende Gummiraupen
- Fußschalter im Arbeitskorb
- 4 Lenkrollen unter dem Korb
- 1-Mann-Arbeitskorb 70 × 70 × 110 cm
- Aufsteckbare Abstützplatten
- Diagnose-Kit
- 36 Monate Garantie auf den Akku (Eco/ Hybrid)
- Sonderlackierung nach Kundenwunsch
- LED-Arbeitsscheinwerfer
- Gegensprechanlage Korb – Boden
- Elektronischer Windmesser
- Display im Korb
- Getränkehalter im Korb
- Handwärmer im Korb
- Verlängerte Stützbeine
- Stromerzeuger 3 kW, 230 V AC (Bi-Energy)

Interesse an der TZ 330+?

Beratung, Vorführung, Verkauf und Service aus einer Hand.

02334 441200

www.safetylift.de

Stand 11/2026. Abbildungen können Sonderausstattung zeigen. Technische Änderungen und Irrtümer vorbehalten. Die Angaben dienen der Information und stellen keine zugesicherten Eigenschaften dar.