PALAZZANI SPIDER · RAUPENARBEITSBÜHNE

TZJ 180

Work smart.
Reach high.



Kompakte 18-m-Raupenarbeitsbühne mit Teleskop-Doppelgelenkarm und Korbarm. Mit nur 78 cm Durchfahrtsbreite passt die TZJ 180 durch jede Standardtür – und ist wahlweise mit Benzin-, Diesel- oder vollelektrischem Lithium-Antrieb erhältlich.

18 m	8 m	230 kg	78 cm
ARBEITSHÖHE	SEITLICHE REICHWEITE	KORBLAST	DURCHFAHRTSBREITE

ANTRIEBE: Benzin · Diesel · Eco · Eco Pro

Palazzani Deutschland · Safety Lift GmbH · Spannstiftstraße 48 · 58119 Hagen
Zentrale 02334 441200 · Service 02334 441675 · www.safetylift.de

Arbeitsdiagramm

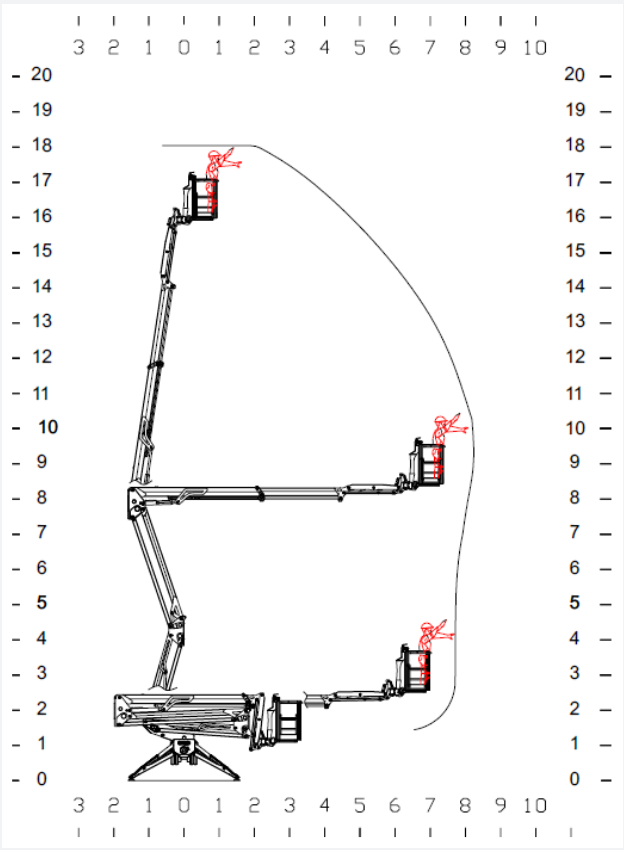

Maße in Metern

Leistungsdaten

Arbeitshöhe	**18 m**
Seitliche Reichweite	**8 m**
Korblast	**230 kg**
Drehbereich Oberwagen	**360°**
Arbeitskorb (L × B)	**140 × 70 cm**
Korbdrehung	**90° + 90°**
Abstützbreite	**3 m**
Max. Neigungsausgleich	**27 %**
Max. Steigfähigkeit	**31 %**
Fahrgeschwindigkeit	**3 km/h**
Max. Stützlast	**14 kN**
Eigengewicht	**ab 2.515 kg**

Abmessungen

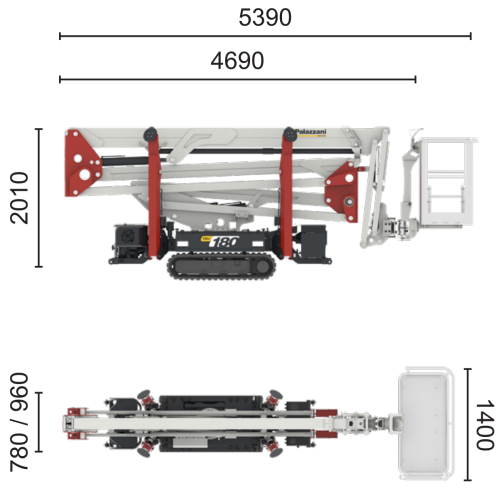

Maße in Millimetern

Transportlänge	**5.390 mm**
Länge ohne Korb	**4.690 mm**
Transporthöhe	**2.010 mm**
Spurbreite (ein- / ausgefahren)	**780 / 960 mm**

Die technischen Daten können um ±3 % abweichen. Eigengewicht je nach Antriebsvariante – siehe Seite „Antriebsvarianten“.



Benzin & Diesel

Bewährte Verbrennungsmotoren für den Einsatz im Freien

Benzin

MOTOR
Honda iGX 390, 8,7 kW

ENERGIE
Kraftstoff Benzin

EIGENGEWICHT
2.515 kg

Diesel

MOTOR
Kubota, 10,6 kW

ENERGIE
Kraftstoff Diesel

EIGENGEWICHT
2.630 kg



Eco & Eco Pro

Vollelektrisch, leise und emissionsfrei – ideal für Innenräume

Eco

MOTOR
Inverter-Elektromotor, 5 kW

ENERGIE
LiFePO₄-Akku 5,6 kWh (48 V / 110 Ah), Netzbetrieb 230 V AC

EIGENGEWICHT
2.550 kg

Eco Pro

MOTOR
Inverter-Elektromotor, 5 kW

ENERGIE
LiFePO₄-Akku 11,2 kWh (48 V / 220 Ah), Netzbetrieb 230 V AC

EIGENGEWICHT
2.640 kg

	Benzin	Diesel	Eco	Eco Pro
Leistung	8,7 kW	10,6 kW	5 kW	5 kW
Eigengewicht	2.515 kg	2.630 kg	2.550 kg	2.640 kg
Flächenlast abgestützt	2,70 kN/m²	–	–	2,83 kN/m²
Flächenlast auf Raupen	3,33 kN/m²	–	–	3,50 kN/m²

– = Wert auf Anfrage.









Serienausstattung

- Antrieb wahlweise Benzin (Honda iGX 390, 8,7 kW), Diesel (Kubota, 10,6 kW), Eco (5,6 kWh) oder Eco Pro (11,2 kWh) – Eco-Varianten mit Netz- und Akkubetrieb
- Hydraulischer Fahrantrieb und Lenkung auf Gummiraupen
- Spurverbreiterung 780 / 960 mm
- Neigungssensor mit akustischem Warnsignal beim Verfahren
- Hydraulische Abstützung mit 4 unabhängigen Stützbeinen
- Oberwagen 360° drehbar
- CAN-Bus-Elektronik
- Teleskop-Doppelgelenkarm aus Stahl mit Korbarm (Jib)
- Hydraulik- und Elektroleitungen innenliegend im Arm
- Druckluft-/Wasserleitung entlang des Arms bis zum Korb
- Aluminium-Arbeitskorb 140 × 70 × 110 cm
- Automatische Korbnivellierung
- Hydraulische Korbdrehung 90° + 90°
- Korb schnell abnehmbar für enge Durchgänge
- Volle Reichweite ohne Reichweitenbegrenzung
- Lastüberwachung am Korb
- Kabelsteuerung mit Mini-Display (Boden/Korb)
- 230-V-Steckdose im Korb
- CE-Kennzeichnung, Zertifikate, Betriebsanleitung, Aufkleber und Ersatzteilkatalog

Optionen & Zubehör


Automatik-Paket: automatische Abstützung + „Return to Home“


Funkfernsteuerung mit Mini-Display

Helle, nicht markierende Gummiraupen


Kranhaken anstelle des Korbs, 260 kg


Fußschalter im Arbeitskorb


1-Mann-Arbeitskorb 70 × 70 × 110 cm*


Isolierter 1-Mann-Arbeitskorb aus GFK 70 × 70 × 110 cm*


Aufsteckbare Abstützplatten mit Anschlag


Erdungskabel im Arm (statt Druckluft-/ Wasserleitung)


Diagnose-Kit


Einphasen-Elektromotor 230 V AC, 2,2 kW, mit Ladegerät für Starterbatterie (Benzin/Diesel)


Getränkehalter im Korb


Blitzleuchten an den Stützbeinen


Elektrische Notpumpe



36 Monate Garantie auf den Akku (Eco/ Eco Pro)


Sonderlackierung nach Kundenwunsch

* Verfügbarkeit auf Anfrage

Interesse an der TZJ 180?

Beratung, Vorführung, Verkauf und Service aus einer Hand.

02334 441200

www.safetylift.de

Stand 11/2026. Abbildungen können Sonderausstattung zeigen. Technische Änderungen und Irrtümer vorbehalten. Die Angaben dienen der Information und stellen keine zugesicherten Eigenschaften dar.