PALAZZANI SPIDER · RAUPENARBEITSBÜHNE

TZX 210

Work smart.
Reach high.



21-m-Raupenarbeitsbühne mit zwei Teleskop-Gelenkarmen aus Aluminium und 360° Drehung bei jeder Last. Wahlweise mit Raupen- oder Radfahrwerk – als Bi-Energy (Diesel + 230 V) oder als vollelektrische Eco-Version.

21,2 m	9,5 m	200 kg	98,5 cm
ARBEITSHÖHE	SEITLICHE REICHWEITE	KORBLAST	DURCHFAHRTSBREITE

ANTRIEBE Bi-Energy Eco FAHRWERK Raupe Rad

Arbeitsdiagramm

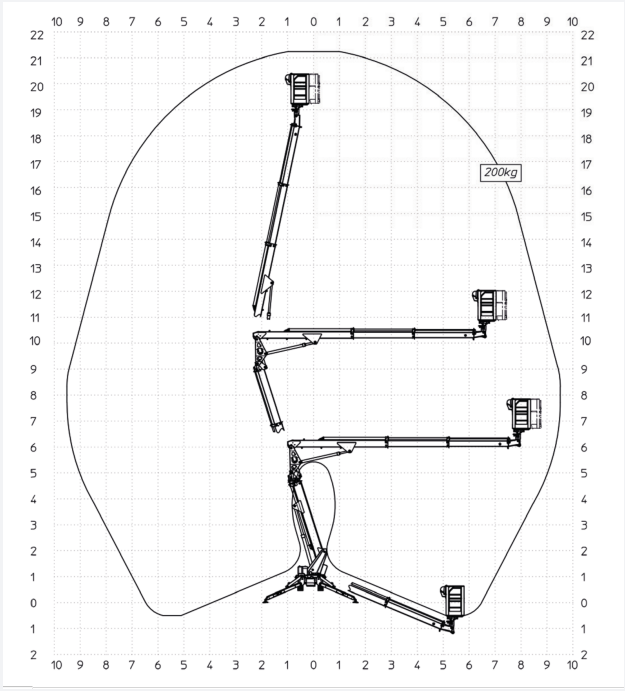

Maße in Metern

Leistungsdaten

Arbeitshöhe	**21,2 m**
Seitliche Reichweite	**9,5 m**
Korblast	**200 kg**
Drehbereich Oberwagen	**360°**
Arbeitskorb (L × B)	**140 × 70 cm**
Korbdrehung	**90° + 90°**
Abstützbreite	**3,65 m**
Max. Neigungsausgleich	**21 %**
Max. Steigfähigkeit (Raupe / Rad)	**23 % / 23 %**
Fahrgeschwindigkeit	**2 km/h**
Max. Stützlast	**19 kN**
Flächenlast abgestützt	**1,9 kN/m²**
Flächenlast fahrend	**3,79 kN/m²**
Eigengewicht	**2.500 kg**

Abmessungen

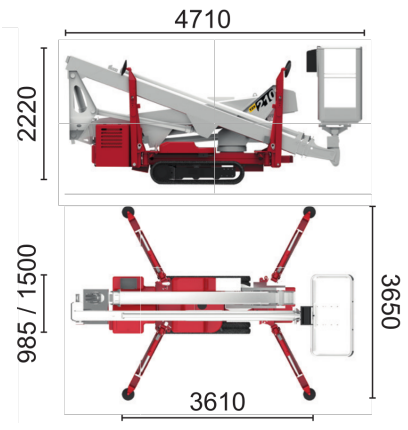

Raupenfahrwerk (/C)

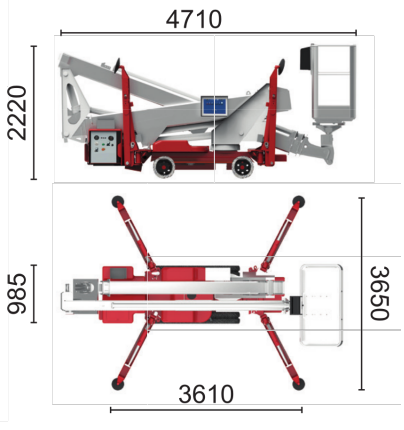

Radfahrwerk (/R)

Maße in Millimetern

Transportlänge	**4.710 mm**
Transporthöhe	**2.220 mm**
Breite Raupe (Spur verstellbar)	**985 / 1.500 mm**
Breite Rad	**985 mm**
Abstützfläche (L × B)	**3.610 × 3.650 mm**

Die technischen Daten können um ±3 % abweichen. Eigengewicht je nach Antriebsvariante – siehe Seite „Antriebsvarianten“.



Bi-Energy

Dieselmotor für den Außeneinsatz plus Elektromotor 230 V für emissionsfreies Arbeiten in Innenräumen

Bi-Energy

MOTOR
Diesel 10,6 kW + Einphasen-Elektromotor 230 V AC, 2,5 kW

ENERGIE
Diesel und Netzbetrieb 230 V AC

EIGENGEWICHT
2.500 kg



Eco

Vollelektrisch mit Lithium-Akku – leise, emissionsfrei, auch am Netz betreibbar

Eco

MOTOR
Inverter-Elektromotor

ENERGIE
Lithium-Eisenphosphat-Akku ($LiFePO_4$), Netzbetrieb 230 V AC

EIGENGEWICHT
2.500 kg

	Bi-Energy	Eco
Antrieb	Diesel + 230 V	Akku + 230 V
Eigengewicht	2.500 kg	2.500 kg
Fahrgeschwindigkeit Raupe / Rad	2 / 2 km/h	2 / 2 km/h
Steigfähigkeit Raupe / Rad	23 / 23 %	23 / 23 %

Fahrwerk wählbar: /C = Raupenfahrwerk, /R = Radfahrwerk.



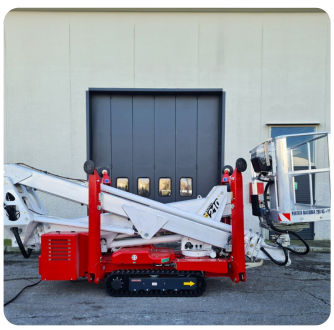





Serienausstattung

- CAN-Bus-Elektronik
- Hydraulischer Fahrantrieb und Lenkung auf Gummiraupen, 2 Geschwindigkeiten
- Hydraulische Abstützung mit 4 unabhängigen Stützbeinen (feste Ausführung)
- 2 Teleskop-Gelenkarme aus Aluminium (Doppelgelenk)
- Korblast 200 kg
- Aluminium-Arbeitskorb 140 × 70 × 110 cm
- Automatische Korbnivellierung
- Hydraulische Korbdrehung 90° + 90°
- Korb schnell abnehmbar für enge Durchgänge
- Oberwagen 360° drehbar – bei jeder Last und Abstützung
- Elektro-proportionale Steuerung mit zwei Bedienpulten (Korb und Boden)
- 230-V-Steckdose im Korb
- CE-Kennzeichnung, Zertifikate, Betriebsanleitung, Aufkleber und Ersatzteilkatalog

Optionen & Zubehör

- Automatische Abstützung und Nivellierung
- „Return to Home“-Funktion
- Funkfernsteuerung
- Kollisionsschutz am Korb mit Ultraschall- und Lasersensoren
- Helle, nicht markierende Gummiraupen
- Fußschalter im Arbeitskorb
- Aufsteckbare Abstützplatten
- Wägezelle (Lastmessung am Korb)
- Erdungskabel im Arm
- Diagnose-Kit
- LED-Arbeitsscheinwerfer
- Blitzleuchten an den Stützbeinen
- Gegensprechanlage Korb – Boden
- Elektronischer Windmesser
- Getränkehalter im Korb
- Handwärmer im Korb
- Einstiegsleiter für den Korb
- Elektrische Notpumpe
- 36 Monate Garantie auf den Akku (Eco)
- Sonderlackierung nach Kundenwunsch

Interesse an der TZX 210?

Beratung, Vorführung, Verkauf und Service aus einer Hand.

02334 441200

www.safetylift.de

Stand 11/2026. Abbildungen können Sonderausstattung zeigen. Technische Änderungen und Irrtümer vorbehalten. Die Angaben dienen der Information und stellen keine zugesicherten Eigenschaften dar.