PALAZZANI SPIDER · RAUPENARBEITSBÜHNE

TZX 250

Work smart.
Reach high.



25 m Arbeitshöhe, bis zu 250 kg Korblast und schwenkbare Stützbeine für flexible Abstützung auf engem Raum. Optional mit hydraulischer Seilwinde für den Kranbetrieb – als Bi-Energy oder Eco, mit Raupen- oder Radfahrwerk.

25 m	10,6 m	250 kg	98 cm
ARBEITSHÖHE	SEITLICHE REICHWEITE	KORBLAST	DURCHFAHRTSBREITE

ANTRIEBE **Bi-Energy** **Eco** FAHRWERK **Raupe** **Rad**

Arbeitsdiagramm

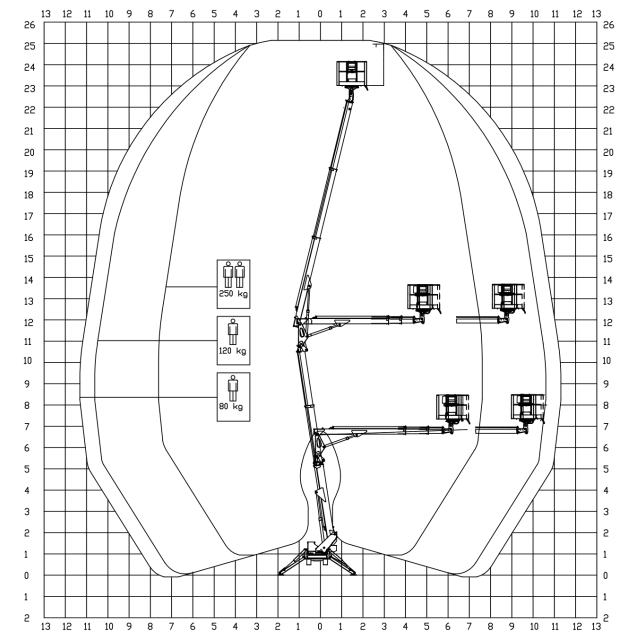

Maße in Metern

Leistungsdaten

Arbeitshöhe	**25 m**
Seitliche Reichweite	**10,6 m**
Korblast (je nach Reichweite)	**80 – 250 kg**
Drehbereich Oberwagen	**360°**
Arbeitskorb (L × B)	**140 × 70 cm**
Korbdrehung	**90° + 90°**
Abstützbreite	**2,84 – 3,5 m**
Max. Neigungsausgleich	**19 %**
Max. Steigfähigkeit (Raupe / Rad)	**23 % / 21 %**
Fahrgeschwindigkeit	**bis 2,4 km/h**
Max. Stützlast	**19,5 kN**
Flächenlast abgestützt	**2,04 kN/m²**
Flächenlast fahrend	**3,71 kN/m²**
Eigengewicht	**2.660 kg**

Abmessungen

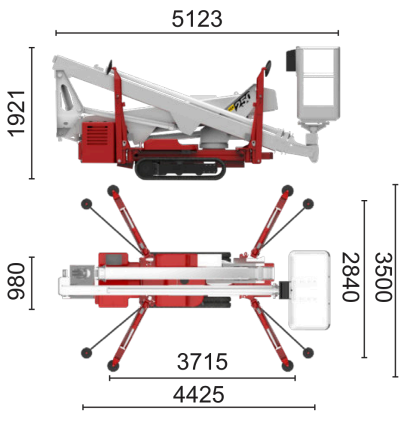

Raupenfahrwerk (/C)

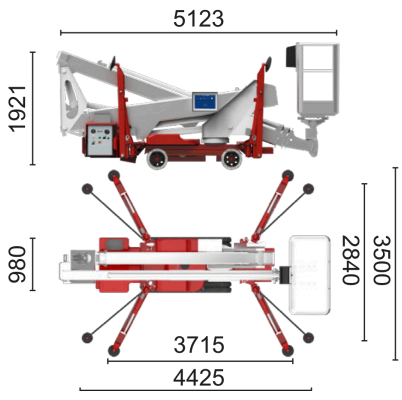

Radfahrwerk (/R)

Maße in Millimetern

Transportlänge	**5.123 mm**
Transporthöhe	**1.921 mm**
Breite	**980 mm**
Abstützmaße	**siehe Seite 3**

Die technischen Daten können um ±3 % abweichen. Eigengewicht je nach Antriebsvariante – siehe Seite „Antriebsvarianten“.

Reichweite je Abstützvariante

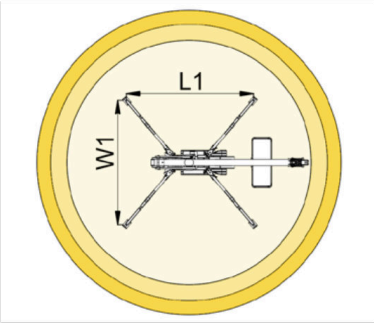

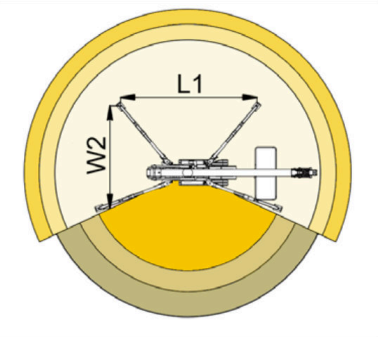

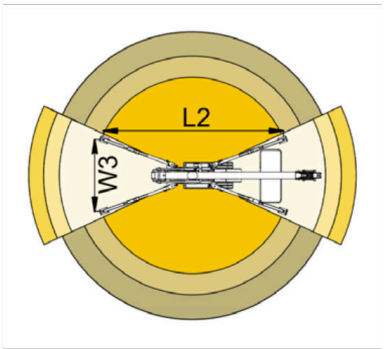

Max. Reichweite	7,6 m	10,6 m	11,3 m	6 m	8,2 m	8,8 m
Korblast	250 kg	120 kg	80 kg	250 kg	120 kg	80 kg

Die Steuerung begrenzt den Arbeitsbereich automatisch je nach Korblast und Stellung der Stützbeine. Die Farben der Tabelle entsprechen den Bereichen in der Grafik.

Kranbetrieb

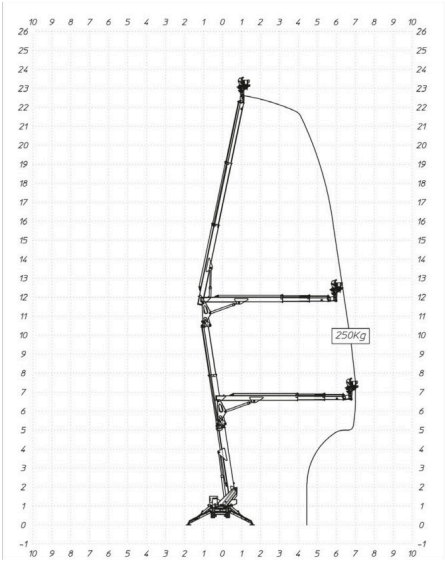

Maße in Metern

Kranbetrieb (Option)

Mit der optionalen hydraulischen Seilwinde wird die TZX 250 zum Spinnenkran – ideal zum Heben von Material an schwer zugänglichen Stellen.

Max. Höhe im Kranbetrieb	**22,5 m**
Max. Reichweite	**7 m**
Max. Last an der Winde	**250 kg**

Abstützmaße

Abstützlänge L1	**3.715 mm**
Abstützlänge L2	**4.425 mm**
Abstützbreite W1	**3.500 mm**
Abstützbreite W2	**3.176 mm**
Abstützbreite W3	**2.840 mm**



Bi-Energy

Dieselmotor für den Außeneinsatz plus Elektromotor 230 V für emissionsfreies Arbeiten in Innenräumen

Bi-Energy

MOTOR
Diesel 10,6 kW + Einphasen-Elektromotor 230 V AC, 2,5 kW

ENERGIE
Diesel und Netzbetrieb 230 V AC

EIGENGEWICHT
2.660 kg



Eco

Vollelektrisch mit Lithium-Akku – leise, emissionsfrei, auch am Netz betreibbar

Eco

MOTOR
Inverter-Elektromotor, 5,5 kW

ENERGIE
LiFePO₄-Akku 10,8 kWh (24 V / 420 Ah), Netzbetrieb 230 V AC

EIGENGEWICHT
2.660 kg

	Bi-Energy	Eco
Antrieb	Diesel + 230 V	Akku + 230 V
Eigengewicht	2.660 kg	2.660 kg
Fahrgeschwindigkeit Raupe / Rad	2,4 / 1,5 km/h	1,5 / 1 km/h
Steigfähigkeit Raupe / Rad	23 / 21 %	23 / 21 %

Fahrwerk wählbar: /C = Raupenfahrwerk, /R = Radfahrwerk.









Serienausstattung

- CAN-Bus-Elektronik
- Hydraulischer Fahrantrieb auf nicht markierenden Gummiraupen, 2 Geschwindigkeiten
- Hydraulische Abstützung mit 4 unabhängigen, schwenkbaren Stützbeinen
- 2 Teleskop-Gelenkarme aus Aluminium (Doppelgelenk)
- Korblast 80 – 250 kg (je nach Reichweite)
- Aluminium-Arbeitskorb 140 × 70 × 110 cm
- Automatische Korbnivellierung
- Hydraulische Korbdrehung 90° + 90°
- Korb schnell abnehmbar für enge Durchgänge
- Oberwagen 360° drehbar – bei jeder Last und Abstützung
- Arbeitsbereichsbegrenzung abhängig von Korblast und Abstützung (zusätzliche Momentüberwachung)
- Elektro-proportionale Steuerung mit zwei Bedienpulten (Korb und Boden)
- 230-V-Steckdose im Korb
- CE-Kennzeichnung, Zertifikate, Betriebsanleitung, Aufkleber und Ersatzteilkatalog

Optionen & Zubehör

- Hydraulische Seilwinde 250 kg (Kranbetrieb)
- Automatische Abstützung und Nivellierung
- „Return to Home“-Funktion
- Funkfernsteuerung
- Kollisionsschutz am Korb mit Ultraschall- und Lasersensoren
- Druckluft-/Wasserleitung entlang des Arms
- Schutz der Stützzylinder
- Fußschalter im Arbeitskorb
- Aufsteckbare Abstützplatten
- Wägezelle (Lastmessung am Korb)
- Erdungskabel im Arm
- Diagnose-Kit
- LED-Arbeitsscheinwerfer
- Blitzleuchten an den Stützbeinen
- Gegensprechanlage Korb – Boden
- Elektronischer Windmesser
- Getränkehalter im Korb
- Handwärmer im Korb
- Einstiegsleiter für den Korb
- Elektrische Notpumpe
- 36 Monate Garantie auf den Akku (Eco)
- Sonderlackierung nach Kundenwunsch

Interesse an der TZX 250?

Beratung, Vorführung, Verkauf und Service aus einer Hand.

02334 441200

www.safetylift.de

Stand 11/2026. Abbildungen können Sonderausstattung zeigen. Technische Änderungen und Irrtümer vorbehalten. Die Angaben dienen der Information und stellen keine zugesicherten Eigenschaften dar.