Palazzani DEUTSCHLAND
MULTITEL GROUP

PALAZZANI SPIDER · RAUPENARBEITSBÜHNE

TZX 250S

Work smart.
Reach high.



24,4 m Arbeitshöhe und 10,7 m Reichweite bei nur 98 cm Durchfahrtsbreite. Schwenkbare Stützbeine mit lastabhängiger Arbeitsbereichsbegrenzung – als Bi-Energy oder Eco, mit Raupen- oder Radfahrwerk.

24,4 m	10,7 m	230 kg	98 cm
ARBEITSHÖHE	SEITLICHE REICHWEITE	KORBLAST	DURCHFAHRTSBREITE

ANTRIEBE: Bi-Energy · Eco

FAHRWERK: Raupe · Rad

Palazzani Deutschland · Safety Lift GmbH · Spannstiftstraße 48 · 58119 Hagen
Zentrale 02334 441200 · Service 02334 441675 · www.safetylift.de

Arbeitsdiagramm

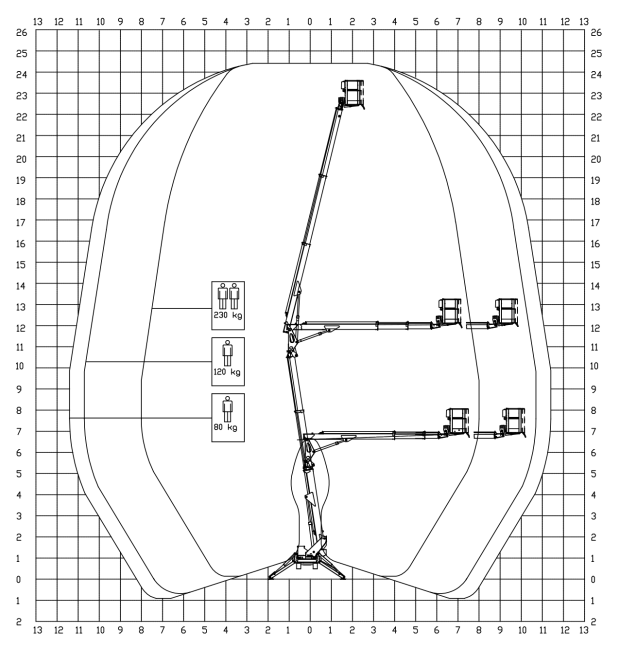

Maße in Metern

Leistungsdaten

Arbeitshöhe	**24,4 m**
Seitliche Reichweite	**10,7 m**
Korblast (je nach Reichweite)	**80 – 230 kg**
Drehbereich Oberwagen	**360°**
Arbeitskorb (L × B)	**140 × 70 cm**
Korbdrehung	**90° + 90°**
Abstützbreite	**2,84 – 3,5 m**
Max. Neigungsausgleich	**19 %**
Max. Steigfähigkeit (Raupe / Rad)	**23 % / 21 %**
Fahrgeschwindigkeit	**bis 2,4 km/h**
Max. Stützlast	**19,5 kN**
Flächenlast abgestützt	**2,07 kN/m²**
Flächenlast fahrend	**3,4 kN/m²**
Eigengewicht	**2.700 kg**

Abmessungen

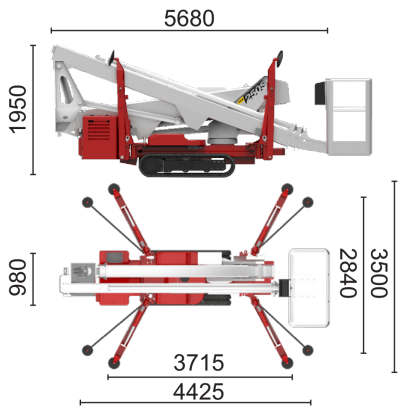

Raupenfahrwerk (/C)

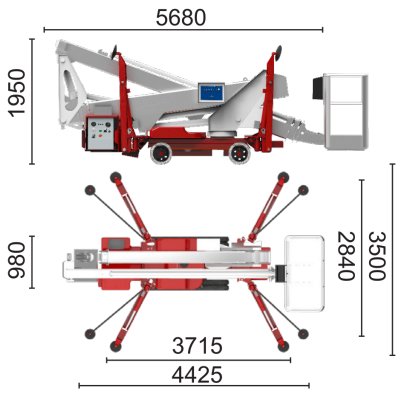

Radfahrwerk (/R)

Maße in Millimetern

Transportlänge	**5.680 mm**
Transporthöhe	**1.950 mm**
Breite	**980 mm**
Abstützmaße	**siehe Seite 3**

Die technischen Daten können um ±3 % abweichen. Eigengewicht je nach Antriebsvariante – siehe Seite „Antriebsvarianten“.

Reichweite je Abstützvariante

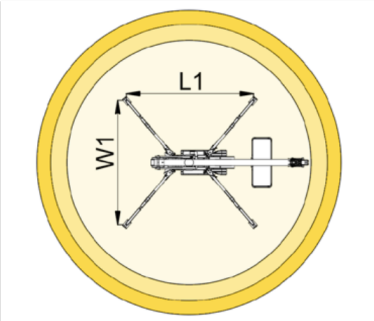

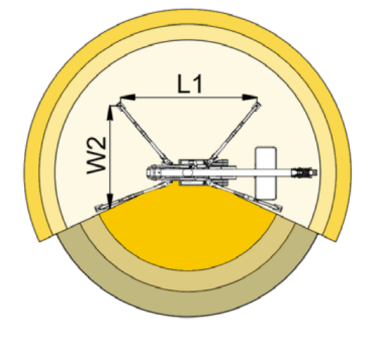

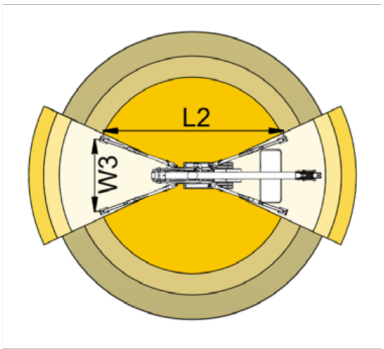

Max. Reichweite	**8 m**	**10,7 m**	**11,4 m**	**6,4 m**	**8,3 m**	**8,9 m**
Korblast	**230 kg**	**120 kg**	**80 kg**	**230 kg**	**120 kg**	**80 kg**

Die Steuerung begrenzt den Arbeitsbereich automatisch je nach Korblast und Stellung der Stützbeine. Die Farben der Tabelle entsprechen den Bereichen in der Grafik.

Abstützmaße

Abstützlänge L1	**3.715 mm**
Abstützlänge L2	**4.425 mm**
Abstützbreite W1	**3.500 mm**
Abstützbreite W2	**3.176 mm**
Abstützbreite W3	**2.840 mm**











Bi-Energy

Dieselmotor für den Außeneinsatz plus Elektromotor 230 V für emissionsfreies Arbeiten in Innenräumen

Bi-Energy

MOTOR
Diesel 10,6 kW + Einphasen-Elektromotor 230 V AC, 2,5 kW

ENERGIE
Diesel und Netzbetrieb 230 V AC

EIGENGEWICHT
2.700 kg



Eco

Vollelektrisch mit Lithium-Akku – leise, emissionsfrei, auch am Netz betreibbar

Eco

MOTOR
Inverter-Elektromotor, 5,5 kW

ENERGIE
LiFePO₄-Akku 10,8 kWh (24 V / 420 Ah), Netzbetrieb 230 V AC

EIGENGEWICHT
2.700 kg

	Bi-Energy	Eco
Antrieb	**Diesel + 230 V**	**Akku + 230 V**
Eigengewicht	**2.700 kg**	**2.700 kg**
Fahrgeschwindigkeit Raupe / Rad	**2,4 / 1,5 km/h**	**1,5 / 1 km/h**
Steigfähigkeit Raupe / Rad	**23 / 21 %**	**23 / 21 %**

Fahrwerk wählbar: /C = Raupenfahrwerk, /R = Radfahrwerk.

Serienausstattung

- CAN-Bus-Elektronik
- Hydraulischer Fahrantrieb auf nicht markierenden Gummiraupen, 2 Geschwindigkeiten
- Hydraulische Abstützung mit 4 unabhängigen, schwenkbaren Stützbeinen
- 2 Teleskop-Gelenkarme aus Aluminium (Doppelgelenk)
- Korblast 80 – 230 kg (je nach Reichweite)
- Aluminium-Arbeitskorb 140 × 70 × 110 cm
- Automatische Korbnivellierung
- Hydraulische Korbdrehung 90° + 90°
- Korb schnell abnehmbar für enge Durchgänge
- Oberwagen 360° drehbar – bei jeder Last und Abstützung
- Arbeitsbereichsbegrenzung abhängig von Korblast und Abstützung (zusätzliche Momentüberwachung)
- Elektro-proportionale Steuerung mit zwei Bedienpulten (Korb und Boden)
- 230-V-Steckdose im Korb
- CE-Kennzeichnung, Zertifikate, Betriebsanleitung, Aufkleber und Ersatzteilkatalog

Optionen & Zubehör

- „Return to Home“-Funktion
- Funkfernsteuerung
- Kollisionsschutz am Korb mit Ultraschall- und Lasersensoren
- Druckluft-/ Wasserleitung entlang des Arms
- Schutz der Stützzylinder
- Fußschalter im Arbeitskorb
- Aufsteckbare Abstützplatten
- Erdungskabel im Arm
- Diagnose-Kit
- LED-Arbeitsscheinwerfer
- Blitzleuchten an den Stützbeinen
- Gegensprechanlage Korb – Boden
- Elektronischer Windmesser
- Getränkehalter im Korb
- Handwärmer im Korb
- Einstiegsleiter für den Korb
- Elektrische Notpumpe
- 36 Monate Garantie auf den Akku (Eco)
- Sonderlackierung nach Kundenwunsch

Interesse an der TZX 250S?

Beratung, Vorführung, Verkauf und Service aus einer Hand.

02334 441200

www.safetylift.de

Stand 11/2026. Abbildungen können Sonderausstattung zeigen. Technische Änderungen und Irrtümer vorbehalten. Die Angaben dienen der Information und stellen keine zugesicherten Eigenschaften dar.