PALAZZANI SPIDER · RAUPENARBEITSBÜHNE

XTJ 32

Work smart.
Reach high.



32 m Arbeitshöhe und 14,3 m seitliche Reichweite mit Teleskoparm und Gelenk-Korbarm. Optional bis 330 kg Korblast für drei Personen, Raupen- oder Radfahrwerk, als Bi-Energy oder Eco. Mit Seilwinde auch als Spinnenkran für bis zu 500 kg.

32 m	14,3 m	330 kg	110 cm
ARBEITSHÖHE	SEITLICHE REICHWEITE	KORBLAST (OPTION)	DURCHFAHRTSBREITE

ANTRIEBE Bi-Energy Eco FAHRWERK Raupe Rad

Palazzani Deutschland · Safety Lift GmbH · Spannstiftstraße 48 · 58119 Hagen
Zentrale 02334 441200 · Service 02334 441675 · www.safetylift.de

Arbeitsdiagramm

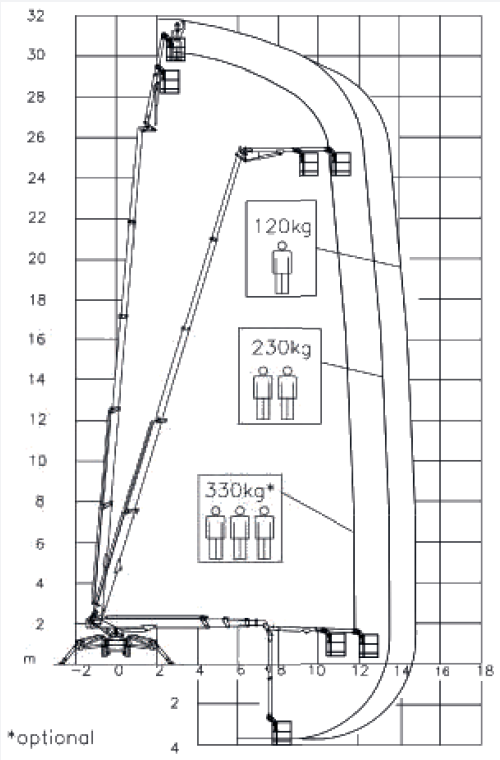

Maße in Metern

Leistungsdaten

Arbeitshöhe	**32 m**
Seitliche Reichweite	**14,3 m**
Korblast (je nach Reichweite)	**120 – 230 kg, opt. 330 kg**
Drehbereich Oberwagen	**660°**
Arbeitskorb (L × B)	**180 × 70 cm**
Korbdrehung	**90° + 80°**
Abstützbreite	**2,82 – 4,76 m**
Max. Neigungsausgleich	**16 %**
Max. Steigfähigkeit (Raupe / Rad)	**32 % / 18 %**
Fahrgeschwindigkeit	**bis 3 km/h**
Max. Stützlast	**35 kN**
Flächenlast abgestützt	**2,43 kN/m²**
Flächenlast fahrend	**4,78 kN/m²**
Eigengewicht	**5.940 kg**

Abmessungen

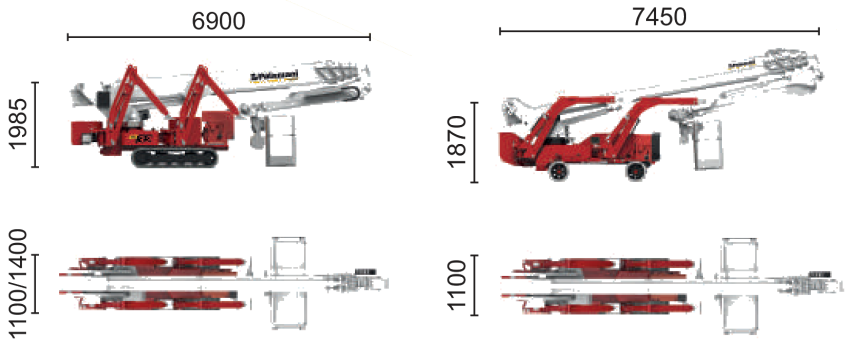

Raupenfahrwerk (/C) **Radfahrwerk (/R)**

Maße in Millimetern

Länge Raupe / Rad	**6.900 / 7.450 mm**
Höhe Raupe / Rad	**1.985 / 1.870 mm**
Breite Raupe (Spur verstellbar)	**1.100 / 1.400 mm**
Breite Rad	**1.100 mm**
Abstützmaße	**siehe Seite 3**

Die technischen Daten können um ±3 % abweichen. Eigengewicht je nach Antriebsvariante – siehe Seite „Antriebsvarianten“.

Reichweite je Abstützvariante

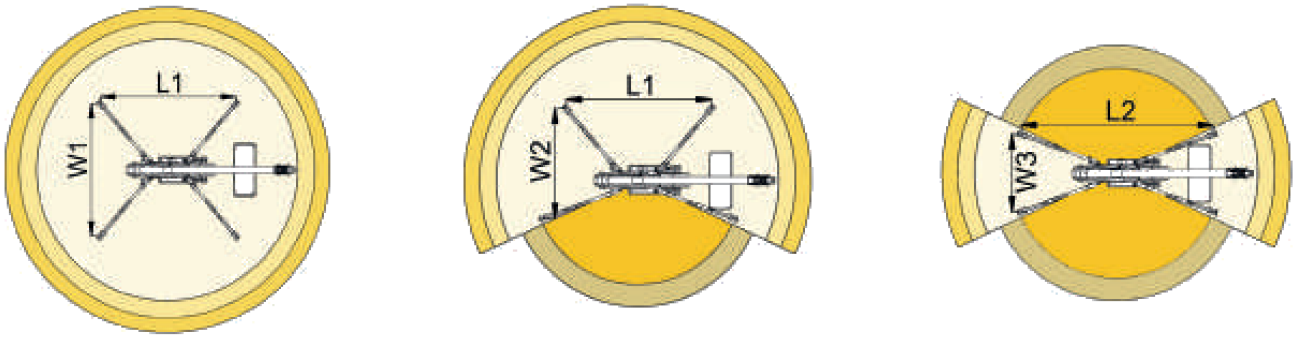

Max. Reichweite	11,7 m	13,3 m	14,3 m	8,4 m	10 m
Korblast	330 kg*	230 kg	120 kg	330 kg*	120 / 230 kg

Die Steuerung („Area Manager“) begrenzt den Arbeitsbereich automatisch je nach Korblast und Stellung der Stützbeine. Die Farben der Tabelle entsprechen den Bereichen in der Grafik. * 330 kg = Option „3. Arbeitsbereich“.

Kranbetrieb

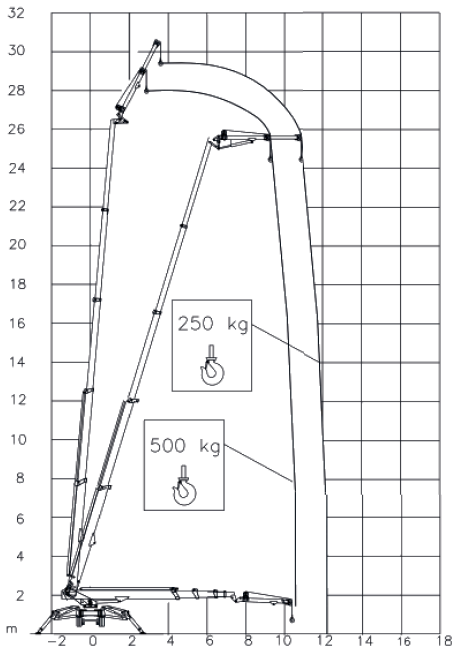

Maße in Metern

Kranbetrieb (Option)

Mit der optionalen hydraulischen Seilwinde (32 m Seil) wird die XTJ 32 zum Spinnenkran – ideal zum Heben von Material an schwer zugänglichen Stellen. Traglast: 500 kg bis 10 m, 250 kg bis 11,6 m Ausladung.

Max. Hakenhöhe	**31 m**
Max. Reichweite	**11,6 m**
Max. Last an der Winde	**500 kg**

Abstützmaße

Abstützlänge L1	**5.125 mm**
Abstützlänge L2	**6.460 mm**
Abstützbreite W1	**4.760 mm**
Abstützbreite W2	**3.785 mm**
Abstützbreite W3	**2.820 mm**



Bi-Energy

Dieselmotor für den Außeneinsatz plus Elektromotor 230 V für emissionsfreies Arbeiten in Innenräumen

Bi-Energy

MOTOR
Diesel 18,2 kW + Inverter-Elektromotor einphasig 230 V AC, 3 kW

ENERGIE
Diesel und Netzbetrieb 230 V AC

EIGENGEWICHT
5.940 kg



Eco

Vollelektrisch mit Lithium-Akku – leise, emissionsfrei, auch am Netz betreibbar

Eco

MOTOR
Inverter-Elektromotor, 16 kW

ENERGIE
LiFePO4-Akku 21,5 kWh (48 V / 420 Ah), Netzbetrieb

EIGENGEWICHT
5.940 kg

	Bi-Energy	Eco
Antrieb	**Diesel + 230 V**	**Akku + Netz**
Fahrwerk	**Raupe / Rad**	**Raupe / Rad**
Eigengewicht	**5.940 kg**	**5.940 kg**
Fahrgeschwindigkeit Raupe / Rad	**3 / 2 km/h**	**1,2 / 1,2 km/h**
Flächenlast abgestützt / fahrend	**2,43 / 4,78 kN/m²**	**2,43 / 4,78 kN/m²**

Fahrwerk wählbar: /C = Raupenfahrwerk, /R = Radfahrwerk.

Serienausstattung

- Elektrische Notpumpe
- CAN-Bus-Elektronik
- Hydraulischer Fahrantrieb und Lenkung, 4 Geschwindigkeiten
- Gummiraupen mit hydraulisch verstellbarer Spurbreite
- Unabhängige Stützbeine, in 2 Positionen schwenkbar
- Automatische Abstützung mit Selbstnivellierung
- Oberwagen 660° drehbar
- Teleskoparm aus Stahl mit Gelenk-Korbarm (Jib)
- Hydraulik- und Elektroleitungen innenliegend im Arm
- Druckluft-/Wasserleitung entlang des Arms mit innenliegendem Schlauch
- Abnehmbarer Aluminium-Arbeitskorb 180 × 70 × 110 cm
- Hydraulische Korbdrehung 90° + 80°
- „Area Manager“: Arbeitsbereichsbegrenzung für sichere Korblast 120 und 230 kg
- Lastsensor am Korb
- Kabelsteuerung am Boden + elektrische Steuerung im Korb
- 230-V-Steckdose im Korb
- PalSystem mit Touchscreen-Monitor für Diagnose und Überwachung der Betriebsparameter
- CE-Kennzeichnung, Zertifikate, Betriebsanleitung, Aufkleber und Ersatzteilkatalog

Optionen & Zubehör

- Funkfernsteuerung
- 3. Arbeitsbereich: 330 kg Korblast, 3 Personen im Korb
- Hydraulische Seilwinde 500 kg mit 32 m Seil und Halterung
- Vorrüstung für hydraulische Seilwinde 500 kg inkl. „Return to Home“-Funktion
- Schnellkupplungen für die hydraulische Seilwinde 500 kg
- Kompakte Korbaufnahme inkl. 4 Lenkrollen unter dem Korb
- Schutzabdeckungen für Baumpflegearbeiten
- Kollisionsschutz am Korb
- Helle, nicht markierende Gummiraupen
- Fußschalter im Arbeitskorb
- 4 Lenkrollen unter dem Korb
- 1-Mann-Arbeitskorb 70 × 70 × 110 cm
- Hebezubehör für den Korb: Hebearm, vordere und obere Halterungen, elektronischer Windmesser
- Erdungskabel im Arm
- Sonderlackierung nach Kundenwunsch
- LED-Arbeitsscheinwerfer
- Gegensprechanlage Korb – Boden
- Elektronischer Windmesser
- Kranhaken anstelle des Korbs
- Display im Korb
- Getränkehalter im Korb
- Handwärmer im Korb
- Diagnose-Kit
- Aufsteckbare Abstützplatten
- Stromerzeuger 3 kW, 230 V AC (Bi-Energy)
- 36 Monate Garantie auf den Akku (Eco)

Interesse an der XTJ 32?

Beratung, Vorführung, Verkauf und Service aus einer Hand.

02334 441200

www.safetylift.de

Stand 11/2026. Abbildungen können Sonderausstattung zeigen. Technische Änderungen und Irrtümer vorbehalten. Die Angaben dienen der Information und stellen keine zugesicherten Eigenschaften dar.