PALAZZANI SPIDER · RAUPENARBEITSBÜHNE

XTJ 37+

Work smart.
Reach high.



37 m Arbeitshöhe, 15 m seitliche Reichweite und Stützbeine in drei Positionen für enge Aufstellflächen. Optional bis 330 kg Korblast, Gegensprechanlage serienmäßig – als Bi-Energy, Eco oder Hybrid. Mit Seilwinde auch Spinnenkran für 500 kg.

37 m	15 m	330 kg	120 cm
ARBEITSHÖHE	SEITLICHE REICHWEITE	KORBLAST (OPTION)	DURCHFAHRTSBREITE

ANTRIEBE Bi-Energy · Eco · Hybrid

Arbeitsdiagramm

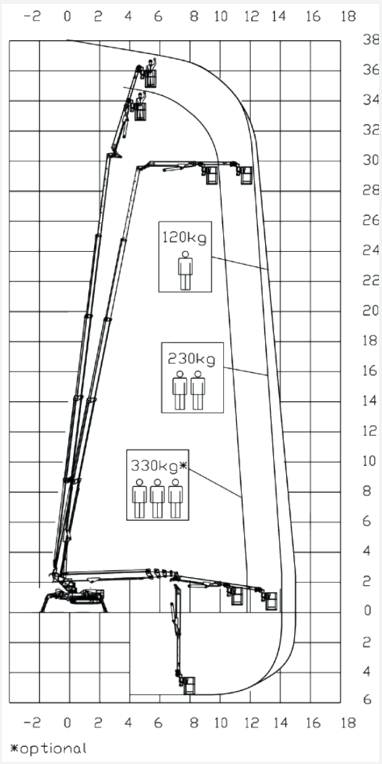

Maße in Metern

Leistungsdaten

Arbeitshöhe	**37 m**
Seitliche Reichweite	**15 m**
Korblast (je nach Reichweite)	**120 – 230 kg, opt. 330 kg**
Drehbereich Oberwagen	**660°**
Arbeitskorb (L × B)	**180 × 70 cm**
Korbdrehung	**90° + 80°**
Abstützbreite	**2,68 – 5,26 m**
Max. Neigungsausgleich	**23 %**
Max. Steigfähigkeit	**36 %**
Fahrgeschwindigkeit	**bis 2,5 km/h**
Max. Stützlast	**55 kN**
Flächenlast abgestützt	**2,60 – 2,63 kN/m²**
Flächenlast fahrend	**5,41 – 5,47 kN/m²**
Eigengewicht	**7.590 – 7.680 kg**

Abmessungen

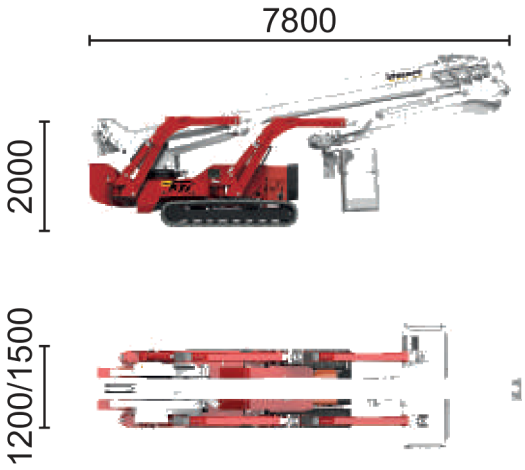

Maße in Millimetern

Transportlänge	**7.800 mm**
Transporthöhe	**2.000 mm**
Breite (Spur verstellbar)	**1.200 / 1.500 mm**
Abstützmaße	**siehe Seite 3**

Die technischen Daten können um ±3 % abweichen. Eigengewicht je nach Antriebsvariante – siehe Seite „Antriebsvarianten“.

Reichweite je Abstützvariante

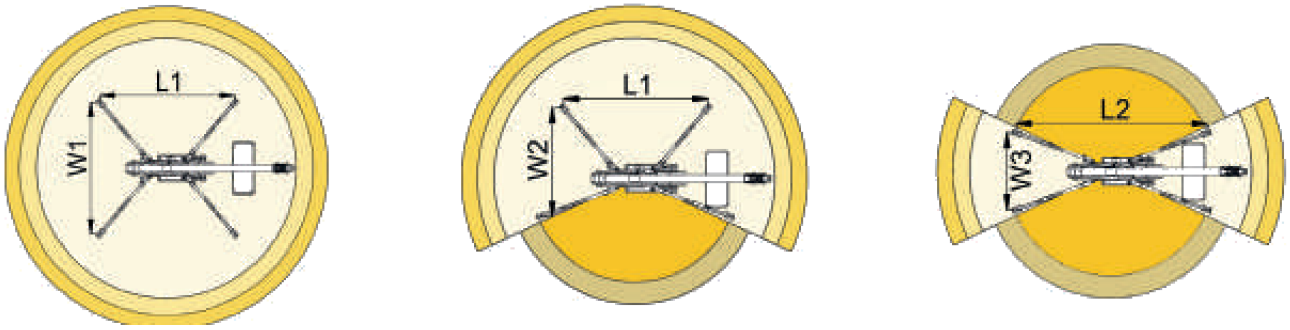

Max. Reichweite	11,8 m	14,1 m	15 m	7,3 m	9,5 m
Korblast	330 kg*	230 kg	120 kg	330 kg*	120 / 230 kg

Die Steuerung („Area Manager“) begrenzt den Arbeitsbereich automatisch je nach Korblast und Stellung der Stützbeine. Die Farben der Tabelle entsprechen den Bereichen in der Grafik. * 330 kg = Option „3. Arbeitsbereich“.

Kranbetrieb

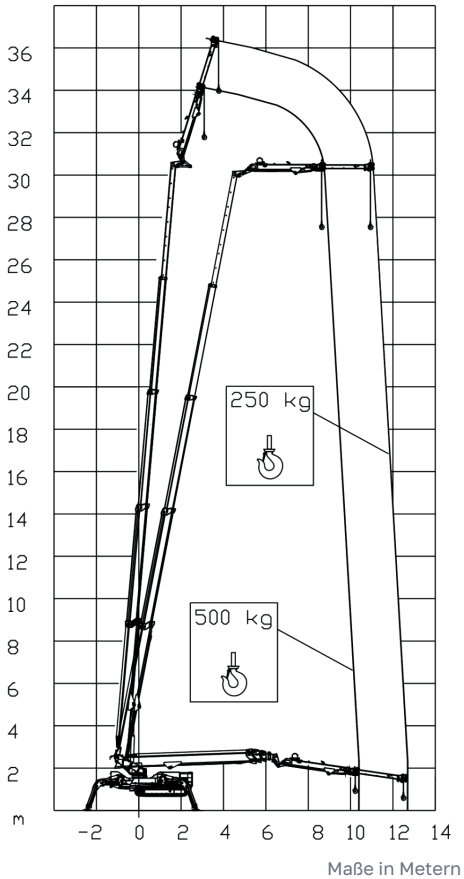

Maße in Metern

Kranbetrieb (Option)

Mit der optionalen hydraulischen Seilwinde (46 m Seil) wird die XTJ 37+ zum Spinnenkran – ideal zum Heben von Material an schwer zugänglichen Stellen. Traglast: 500 kg bis 10,4 m, 250 kg bis 12,7 m Ausladung.

Max. Hakenhöhe	**36 m**
Max. Reichweite	**12,7 m**
Max. Last an der Winde	**500 kg**

Abstützmaße

Abstützlänge L1	**5.535 mm**
Abstützlänge L2	**7.160 mm**
Abstützbreite W1	**5.260 mm**
Abstützbreite W2	**3.840 mm**
Abstützbreite W3	**2.680 mm**



Bi-Energy

Dieselmotor für den Außeneinsatz plus Elektromotor 230 V oder 400 V für emissionsfreies Arbeiten in Innenräumen

Bi-Energy

MOTOR
Diesel 18,2 kW + Inverter-Elektromotor einphasig 230 V AC, 3 kW oder dreiphasig 400 V AC, 5,5 kW

ENERGIE
Diesel und Netzbetrieb 230 V / 400 V AC

EIGENGEWICHT
7.590 kg



Eco

Vollelektrisch mit Lithium-Akku – leise, emissionsfrei, Laden über Typ-2-Anschluss

Eco

MOTOR
Inverter-Elektromotor, 16 kW

ENERGIE
LiFePO4-Akku 21,5 kWh (48 V / 420 Ah), Ladeanschluss Typ 2

EIGENGEWICHT
7.680 kg



Hybrid

Diesel, Elektromotor und Lithium-Akku kombiniert – emissionsfrei im Akkubetrieb, Diesel für lange Einsätze

Hybrid

MOTOR
Diesel 10,6 kW + Inverter-Elektromotor, 16 kW

ENERGIE
Diesel, LiFePO4-Akku 16,1 kWh (48 V / 315 Ah), Netzbetrieb

EIGENGEWICHT
7.680 kg

	Bi-Energy	Eco	Hybrid
Antrieb	Diesel + 230/400 V	Akku + Netz	Diesel + Akku + Netz
Eigengewicht	7.590 kg	7.680 kg	7.680 kg
Fahrgeschwindigkeit	2,5 km/h	2,5 km/h	2,5 km/h
Flächenlast abgestützt / fahrend	2,60 / 5,41 kN/m²	2,63 / 5,47 kN/m²	2,63 / 5,47 kN/m²

Alle Varianten mit Raupenfahrwerk (/C). Leistungsdaten und Arbeitsbereich sind bei allen Antrieben gleich.









Serienausstattung

- Elektrische Notpumpe
- Kolben-Verstellpumpe für schnelle, präzise Bewegungen und geringeren Verbrauch
- CAN-Bus-Verteiler und CAN-Bus-Elektronik
- „Return to Home“-Funktion
- Hydraulischer Fahrantrieb und Lenkung, 4 Geschwindigkeiten
- Gummiraupen mit hydraulisch verstellbarer Spurbreite
- Unabhängige Stützbeine, in 3 Positionen schwenkbar
- Automatische Abstützung mit Selbstnivellierung
- Oberwagen 660° drehbar
- Teleskoparm aus Stahl mit Teleskop-Korbarm (Jib)
- Abnehmbarer Aluminium-Arbeitskorb 180 × 70 × 110 cm
- Hydraulische Korbdrehung 90° + 80°
- „Area Manager“: Arbeitsbereichsbegrenzung für sichere Korblast 120 und 230 kg
- Kabelfernsteuerung am Boden + elektrische Steuerung im Korb
- 230-V-Steckdose im Korb
- Druckluft-/Wasserleitung entlang des Arms
- Gegensprechanlage Korb – Boden
- PalSystem mit Touchscreen-Monitor für Diagnose und Überwachung der Betriebsparameter
- CE-Kennzeichnung, Zertifikate, Betriebsanleitung, Aufkleber und Ersatzteilkatalog

Optionen & Zubehör

- Funkfernsteuerung
- 3. Arbeitsbereich: 330 kg Korblast, 3 Personen im Korb
- Hydraulische Seilwinde 500 kg mit 46 m Seil und Halterung
- Vorrüstung für hydraulische Seilwinde 500 kg inkl. „Return to Home“-Funktion
- Schnellkupplungen für die hydraulische Seilwinde 500 kg
- Kompakte Korbaufnahme inkl. 4 Lenkrollen unter dem Korb
- Schutzabdeckungen für Baumpflegearbeiten
- Kollisionsschutz am Korb mit Ultraschall- und Lasersensoren
- Helle, nicht markierende Gummiraupen
- Fußschalter im Arbeitskorb
- 4 Lenkrollen unter dem Korb
- 1-Mann-Arbeitskorb 70 × 70 × 110 cm
- Aufsteckbare Abstützplatten
- Hebezubehör für den Korb: Hebearm, vordere und obere Halterungen, elektronischer Windmesser
- Sonderlackierung nach Kundenwunsch
- LED-Arbeitsscheinwerfer
- Elektronischer Windmesser
- Kranhaken anstelle des Korbs
- Display im Korb
- Getränkehalter im Korb
- Handwärmer im Korb
- Diagnose-Kit
- Halterung für Abstützplatten
- Stromerzeuger 3 kW, 230 V AC (Bi-Energy)
- 36 Monate Garantie auf den Akku (Eco/Hybrid)
- Ladegerät 3,7 / 7,4 / 11 / 22 kW mit Steckeradaptern IT/FR/CH/UK (Eco)
- Erdungskabel im Arm

Interesse an der XTJ 37+?

Beratung, Vorführung, Verkauf und Service aus einer Hand.

02334 441200

www.safetylift.de

Stand 11/2026. Abbildungen können Sonderausstattung zeigen. Technische Änderungen und Irrtümer vorbehalten. Die Angaben dienen der Information und stellen keine zugesicherten Eigenschaften dar.