PALAZZANI SPIDER · RAUPENARBEITSBÜHNE

XTJ 48.1+

Work smart.
Reach high.



49 m Arbeitshöhe und 19,5 m seitliche Reichweite – kompakt auf Raupen oder Rädern, als Bi-Energy oder vollelektrische Eco. Großer 240 × 70 cm Korb mit optional 330 kg, Gegensprechanlage serienmäßig. Mit Seilwinde Spinnenkran für 500 kg.

49 m	19,5 m	330 kg	145 cm
ARBEITSHÖHE	SEITLICHE REICHWEITE	KORBLAST (OPTION)	DURCHFAHRTSBREITE

ANTRIEBE Bi-Energy Eco FAHRWERK Raupe Rad

Palazzani Deutschland · Safety Lift GmbH · Spannstiftstraße 48 · 58119 Hagen
Zentrale 02334 441200 · Service 02334 441675 · www.safetylift.de

Arbeitsdiagramm

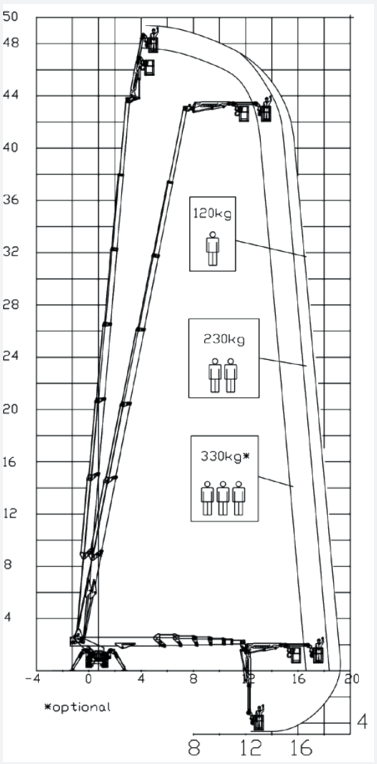

Maße in Metern

Leistungsdaten

Arbeitshöhe	**49 m**
Seitliche Reichweite	**19,5 m**
Korblast (je nach Reichweite)	**120 – 230 kg, opt. 330 kg**
Drehbereich Oberwagen	**660°**
Arbeitskorb (L × B)	**240 × 70 cm**
Korbdrehung	**90° + 80°**
Abstützbreite	**4,13 – 5,17 m**
Max. Neigungsausgleich	**16 %**
Max. Steigfähigkeit (Raupe / Rad)	**42 % / 21 %**
Fahrgeschwindigkeit	**bis 1,2 km/h**
Max. Stützlast	**95 kN**
Flächenlast abgestützt	**4,48 kN/m²**
Flächenlast fahrend	**6,50 – 7,01 kN/m²**
Eigengewicht	**14.980 kg**

Abmessungen

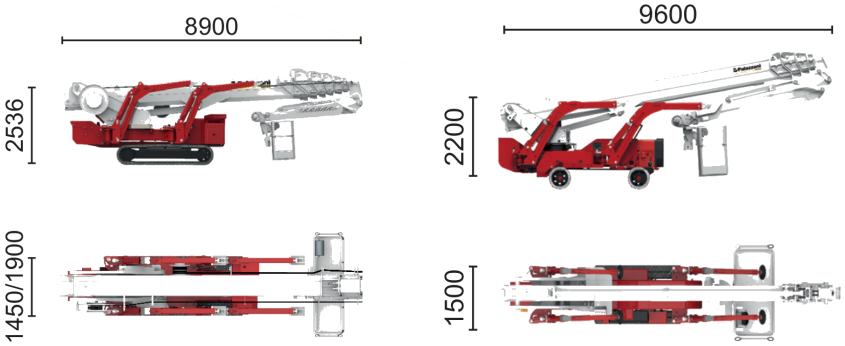

Raupenfahrwerk (/C) **Radfahrwerk (/R)**

Maße in Millimetern

Länge Raupe / Rad	**8.900 / 9.600 mm**
Höhe Raupe / Rad	**2.536 / 2.200 mm**
Breite Raupe (Spur verstellbar)	**1.450 / 1.900 mm**
Breite Rad	**1.500 mm**
Abstützmaße	**siehe Seite 3**

Die technischen Daten können um ±3 % abweichen. Eigengewicht je nach Antriebsvariante – siehe Seite „Antriebsvarianten“.

Reichweite je Abstützvariante

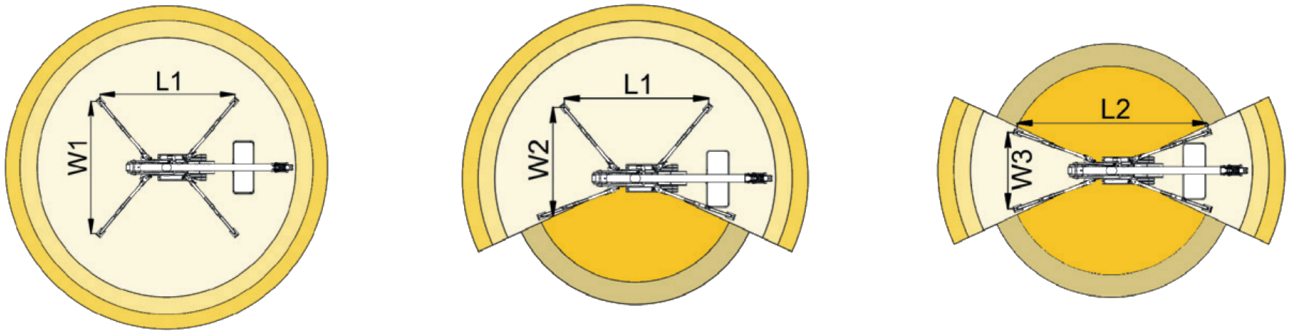

Max. Reichweite	14,5 m	18,5 m	19,5 m	12,5 m	16,5 m
Korblast	330 kg*	230 kg	120 kg	330 kg*	120 / 230 kg

Die Steuerung („Area Manager“) begrenzt den Arbeitsbereich automatisch je nach Korblast und Stellung der Stützbeine. Die Farben der Tabelle entsprechen den Bereichen in der Grafik. * 330 kg = Option „3. Arbeitsbereich“.

Kranbetrieb

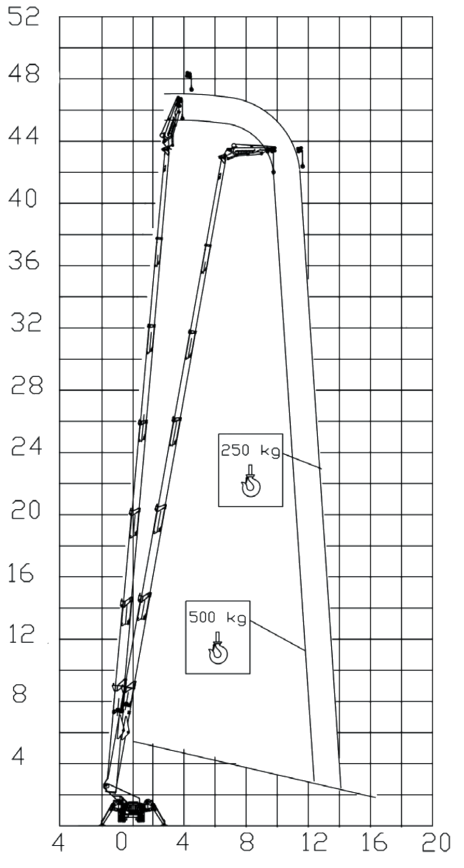

Maße in Metern

Kranbetrieb (Option)

Mit der optionalen hydraulischen Seilwinde (46 m Seil) wird die XTJ 48.1+ zum Spinnenkran – ideal zum Heben von Material an schwer zugänglichen Stellen. Traglast: 500 kg bis 12,5 m, 250 kg bis 16,5 m Ausladung.

Max. Hakenhöhe	**48 m**
Max. Reichweite	**16,5 m**
Max. Last an der Winde	**500 kg**

Abstützmaße

Abstützlänge L1	**6.460 mm**
Abstützlänge L2	**7.190 mm**
Abstützbreite W1	**5.170 mm**
Abstützbreite W2	**4.655 mm**
Abstützbreite W3	**4.130 mm**



Bi-Energy

Dieselmotor für den Außeneinsatz plus Elektromotor 230 V oder 400 V für emissionsfreies Arbeiten in Innenräumen

Bi-Energy

MOTOR
Diesel 32,5 kW + Elektromotor einphasig 230 V AC, 2,2 kW bzw. dreiphasig 400 V AC, 5,5 kW

ENERGIE
Diesel und Netzbetrieb 230 V / 400 V AC

EIGENGEWICHT
14.980 kg



Eco

Vollelektrisch mit Lithium-Akku – leise, emissionsfrei, Laden über Typ-2-Anschluss

Eco

MOTOR
Inverter-Elektromotor, 16 kW

ENERGIE
LiFePO4-Akku 29,1 kWh (48 V / 570 Ah), Ladeanschluss Typ 2

EIGENGEWICHT
14.980 kg

	Bi-Energy	Eco
Antrieb	Diesel + 230/400 V	Akku + Netz
Fahrwerk	Raupe / Rad	nur Raupe
Eigengewicht	14.980 kg	14.980 kg
Fahrgeschwindigkeit Raupe / Rad	1,2 / 1 km/h	1,2 km/h / –
Flächenlast fahrend Raupe / Rad	7,01 / 6,50 kN/m²	7,01 kN/m² / –

Fahrwerk wählbar: /C = Raupenfahrwerk, /R = Radfahrwerk (Eco nur mit Raupenfahrwerk). – = nicht verfügbar.

Serienausstattung

- Elektrische Notpumpe
- Kolben-Verstellpumpe für schnelle, präzise Bewegungen und geringeren Verbrauch
- CAN-Bus-Verteiler und CAN-Bus-Elektronik
- „Return to Home“-Funktion
- Hydraulischer Fahrantrieb und Lenkung, 4 Geschwindigkeiten
- Gummiraupen mit hydraulisch verstellbarer Spurbreite
- Unabhängige Stützbeine, in 2 Positionen schwenkbar
- Automatische Abstützung mit Selbstnivellierung
- Oberwagen 660° drehbar
- Teleskoparm aus Stahl mit Teleskop-Korbarm (Jib)
- Abnehmbarer Aluminium-Arbeitskorb 240 × 70 × 110 cm
- Hydraulische Korbdrehung 90° + 80°
- „Area Manager“: Arbeitsbereichsbegrenzung für sichere Korblast 120 und 230 kg
- Kabelfernsteuerung am Boden + elektrische Steuerung im Korb
- 230-V-Steckdose im Korb
- Druckluft-/Wasserleitung entlang des Arms
- Gegensprechanlage Korb – Boden
- PalSystem mit Touchscreen-Monitor für Diagnose und Überwachung der Betriebsparameter
- CE-Kennzeichnung, Zertifikate, Betriebsanleitung, Aufkleber und Ersatzteilkatalog

Optionen & Zubehör

- Funkfernsteuerung
- 3. Arbeitsbereich: 330 kg Korblast, 3 Personen im Korb
- Hydraulische Seilwinde 500 kg mit 46 m Seil und Halterung
- Vorrüstung für hydraulische Seilwinde 500 kg inkl. „Return to Home“-Funktion
- Schnellkupplungen für die hydraulische Seilwinde 500 kg
- Kompakte Korbaufnahme inkl. 4 Lenkrollen unter dem Korb
- Schutzabdeckungen für Baumpflegearbeiten
- Kollisionsschutz am Korb mit Ultraschall- und Lasersensoren
- Helle, nicht markierende Gummiraupen
- 4 Lenkrollen unter dem Korb
- Arbeitskörbe in verschiedenen Größen
- Aufsteckbare Abstützplatten
- Halterung für Abstützplatten
- Sonderlackierung nach Kundenwunsch
- LED-Arbeitsscheinwerfer
- Elektronischer Windmesser
- Kranhaken anstelle des Korbs
- Display im Korb
- Getränkehalter im Korb
- Handwärmer im Korb
- Diagnose-Kit
- Fußschalter im Arbeitskorb
- Hebezubehör für den Korb: Hebearm, vordere und obere Halterungen, elektronischer Windmesser
- Stromerzeuger 3 kW, 230 V AC (Bi-Energy)
- 36 Monate Garantie auf den Akku (Eco)
- Ladegerät 3,7 / 7,4 / 11 / 22 kW mit Steckeradaptern IT/FR/CH/UK (Eco)

Interesse an der XTJ 48.1+?

Beratung, Vorführung, Verkauf und Service aus einer Hand.

02334 441200

www.safetylift.de

Stand 11/2026. Abbildungen können Sonderausstattung zeigen. Technische Änderungen und Irrtümer vorbehalten. Die Angaben dienen der Information und stellen keine zugesicherten Eigenschaften dar.